Buderus

Logafix BU-H/BU-S/WP 12-80 L

EN Installation and operating instuctions
DE Montage- und Bedienungsanleitung
NL Montage- en gebruikshandleiding
FR Installation et mode d'emploi
ES Instrucciones de instalación y funcionamiento
PT As instruções de instalação e de operação
IT Istruzioni d'installazione e d'impo
DA Monterings- og driftsvejledning
PL Instrukcja montażu i obsługi
HU Telepítési és üzemeltetési útmutató
CS Instalace a návod k obsluze
SK Návod na montáž a obsluhu
HR Upute za ugradnju i uporabu
RU Инструкции по установке и эксплуатации
UA Інструкція по монтажу та експлуатації
TU Kurulum ve işletme talimatları
RO De instalare şi operare manuală
BG Инструкции за монтаж и работа
EL Οδηγίες εγκατάστασης και λειτουργίας
SR Uputstva za ugradnju i rad
SV Installations- och bruksanvisningar
NO Installasjons- og driftsinstruksjoner
FI Asennus- jakäyttöohjeet

BU-H / WP

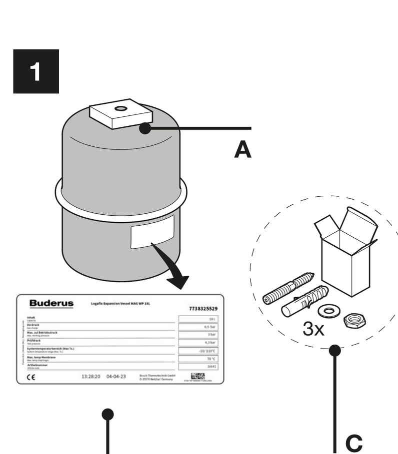

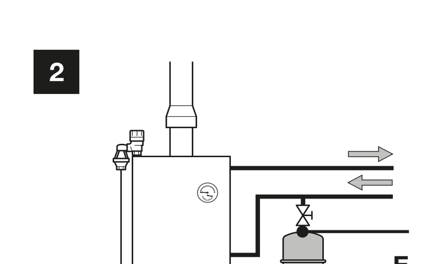

BU-H / WP 12 - 25 l

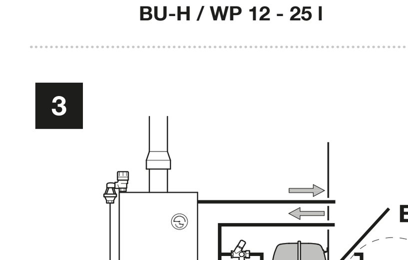

BU-H / WP 35 - 80 l

BU-S

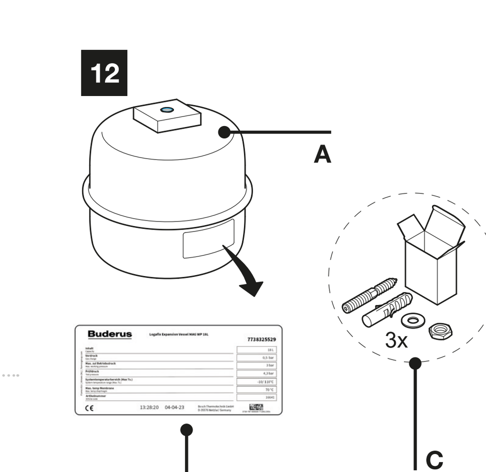

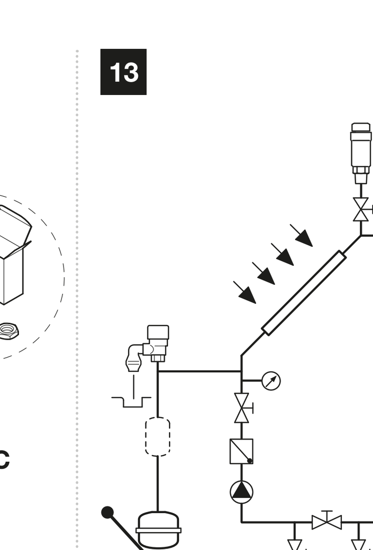

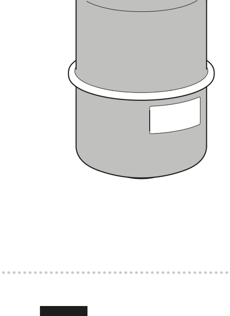

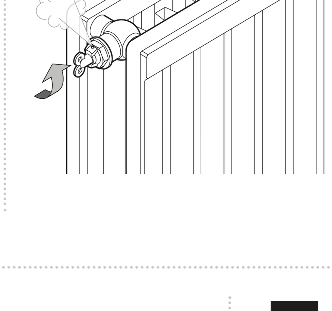

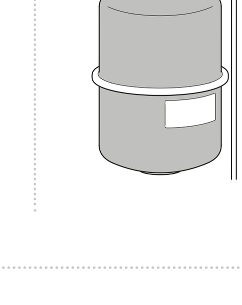

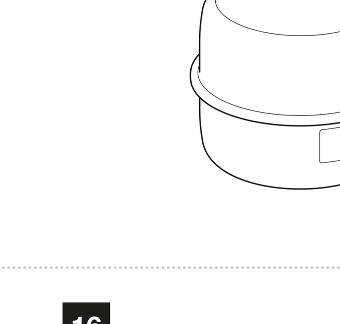

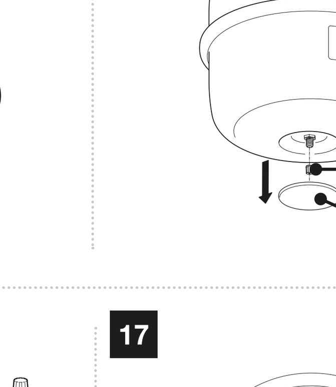

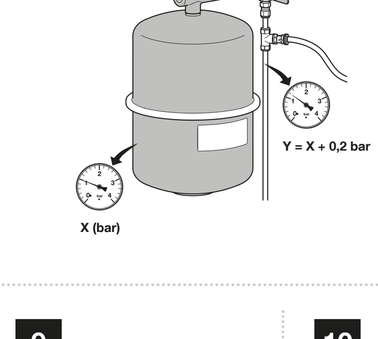

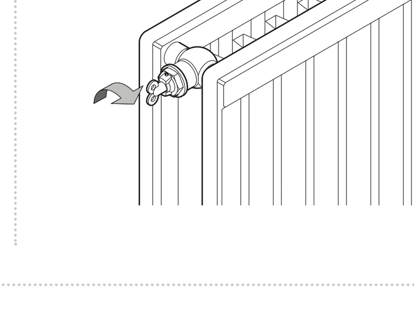

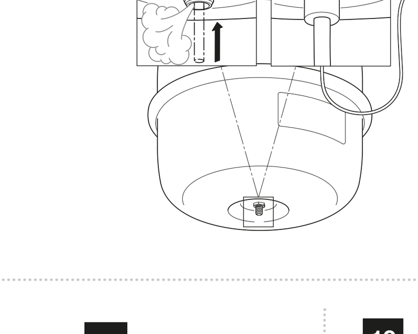

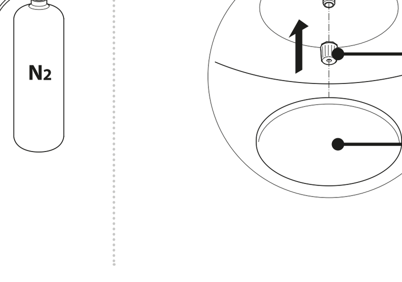

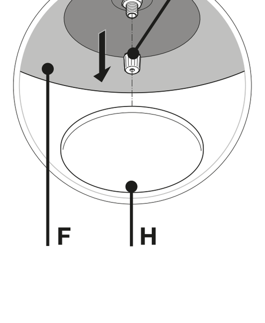

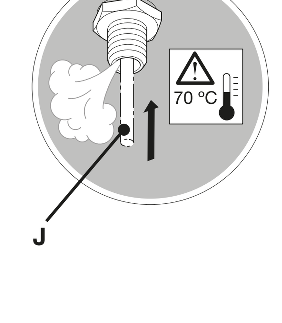

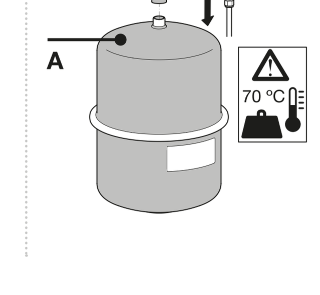

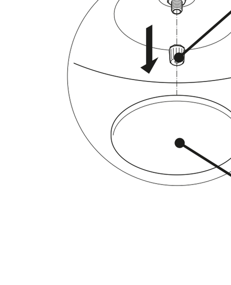

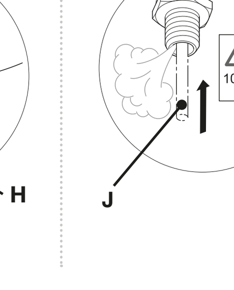

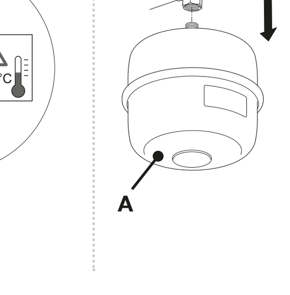

www.buderus.com

EN Installation and operating instruction

1. General

This manual is for Logafix expansion vessels with a capacity of 12 to 80 litres. The package includes an expansion vessel (**A**) with label (**B**) and an installation kit (**C**) (fig. 1, 12). See the label for the max. working pressure, pre-charge and max. temperature on the diaphragm. Logafix expansion vessels are pressure equipment, and conform to Pressure Equipment Directive 2014/68/EC. A conformity declaration can be obtained from Buderus.

Application

Logafix expansion vessels are intended for use in closed central heating and cooling systems (BU-H and WP) and closed solar energy heating installations (BU-S) (using additives based on up to max. 50% glycol). Refer to the Buderus documentation to calculate the capacity and pre-charge.

Safety

The expansion vessel comes pre-charged. Damage may result in serious injuries. The bracket must be able to carry the weight of a full expansion vessel. Prevent overpressure in the installation. Install a safety valve. Set the opening pressure of the safety valve to a value that is equal to or lower than the maximum working pressure shown on the label. The connection between the expansion vessel and the boiler must always be open.

2. Installation

The installation must be carried out by approved personnel only. Observe local regulations and guidelines. Flush the installation before installing the vessel (never via the safety valve) and check the installation by examining it for leaks.

Fitting

- Expansion vessels with a capacity up to 25 l are installed suspended from the water nipple (**E**). (fig. 2, 13)
- Expansion vessels with a capacity between 35 and 80 litres are installed either with the water nipple (**E**) pointing down, or standing on the floor. (fig. 3)

1. Apply plastic tape (**G**) (do not use hemp!) to the connection of the expansion vessel (fig 4, 14). Choose a seal that is suitable for the maximum temperature and the liquid used!
2. Screw the expansion vessel to the installation.* Install the vessel so that the water it contains cannot circulate.

* BU-H and WP: Install the vessel in the return line, as close as possible to the boiler, on the intake side of the pump.
* BU-S: The vessel must be installed as close as possible to the pump on the pressure side. Make sure it is ensured that no vapor can enter the vessel.

First use BU-H and WP

a. Open the bleed points. (fig. 5, 6)
b. Fill the installation slowly until the fill pressure in the expansion vessel is 0.2 bar higher than the pre-charge. Bleed the system during filling. (fig. 7)
c. Bleed the pipe to the expansion vessel. (fig. 7)
d. Close the bleed points. (fig. 8)
e. Heat the system as high as possible for half a day and bleed regularly.
f. When the water temperature has fallen to approx. 50 °C, top up the installation to 0.5 bar above the pre-charge of the expansion vessel. Ensure that the filling hose is bled.

First use BU-S

a. Calculate and set pre-charge.
- Remove protective cap (**H**) and valve cap (**I**). (fig. 15)
- Measure the pressure.
- If the pressure is too high, allow gas to discharge through the gas valve; if the pressure is too low, fill with expansion gas. Nitrogen must be used as filling gas. (fig. 16)
- Replace protective cap (**H**) and valve cap (**I**). (fig. 17)

b. Calculate filling pressure.
c. Fit the vessel in the installation.
d. Slowly fill the installation until the filling pressure is reached. Bleed the system during filling. Follow the directions of the manufacturer!
e. Check the seals for leaks.
f. The expansion vessel is now ready for use.

3. Maintenance and service

It is recommended that the expansion vessel is checked annually by approved personnel.

4. De-installation

1. Allow the installation to cool down and release the pressure from it.
2. Remove the cover cap (**H**) and the plug (**I**). (fig. 9, 18)
3. Push the inner valve (**J**) in to drain the pressure from the expansion vessel. (fig. 10, 19)
4. Unscrew the expansion vessel (**A**). (fig. 11, 20)

Caution: a full expansion vessel is heavy!
The water in the expansion vessel may be hot.
Observe the local regulations when you dispose of the expansion vessel.

DE Montage- und Bedienungsanleitung

1. Allgemeines

Diese Anleitung ist für Logafix Ausdehnungsgefäße mit einem Inhalt von 12-80 l bestimmt. Zum Lieferumfang gehören: ein Ausdehnungsgefäß (**A**) mit Gefäßetikett (**B**) und eventuell ein Montageset (**C**) (Abb. 1, 12). Auf dem Gefäßetikett werden der höchstzulässige Betriebsdruck, der Vordruck und Max. Betriebstemp. Membrane angegeben. Logafix Druckausdehnungsgefäße sind Druckgeräte gemäß Richtlinie 2014/68/EG. Die Bescheinigung liegt beim Hersteller vor.

Anwendung

Logafix Ausdehnungsgefäße sind ausschließlich für die Nutzung in geschlossenen Heiz- und Kühlanlagen (BU-H und WP) und geschlossenen Solar Heizanlagen bestimmt (BU-S) (mit Zusatzstoffen auf der Basis von Ethylenglykol bis max. 50%). Zur Berechnung des Inhalts und Vordrucks wird auf die Buderus Dokumentation verwiesen.

Sicherheit

Das Ausdehnungsgefäß wird mit Vordruck geliefert: Beschädigung kann schwere Verletzungen verursachen. Die Aufhängung muss das Gewicht eines vollen Ausdehnungsgefäßes tragen können. Anlage vor zu hohem Druck schützen. Hierzu ein Sicherheitsventil einbauen. Öffnungsdruck des Sicherheitsventils auf den auf dem Gefäßetikett angegebenen höchstzulässigen Betriebsdruck oder niedriger einstellen. Das Ausdehnungsgefäß muss ständig mit dem Warmwasserbereiter in Verbindung stehen.

2. Montage

Das Ausdehnungsgefäß muss von einem anerkannten Fachinstallateur eingebaut werden. Dabei sind die vor Ort geltenden Richtlinien zu beachten. Anlage durchspülen vor Montage des Gefäßes (nie über Sicherheitsventil) und Druckprobe durchführen.

Einbau

- Ausdehnungsgefäße bis 25 l sind am Wasserstutzen (**E**) hängend zu montieren. (Abb. 2, 13)
- Ausdehnungsgefäße von 35 bis 80 l sind an der Aufhängelasche stehend mit nach unten gerichtetem Wasserstutzen (E) zu montieren. (Abb. 3)

1. Am Anschluss des Ausdehnungsgefäßes Kunststoffband (**G**) anbringen (es darf kein Hanf verwendet werden!). Es ist ein Abdichtung zu wählen, die geeignet ist für die maximale Temperatur und die verwendete Flüssigkeit! (Abb. 4, 14)
2. Ausdehnungsgefäß einschrauben.* Montieren Sie das Gefäß so, dass das Wasser darin nicht mit zirkulieren kann.

* BU-H und WP: Montieren Sie das Gefäß in der Rückleitung, möglichst nah am Kessel, an der Saugseite der Pumpe.
* BU-S: Die Anordnung des Gefäßes sollte möglichst nah, druckseitig der Pumpe erfolgen. Es muss sichergestellt sein, dass kein Dampf in das Gefäß kommen kann.

Inbetriebnahme BU-H und WP

a. Entlüftungspunkte öffnen. (Abb. 5, 6)
b. Anlage langsam füllen, bis Fülldruck am Ausdehnungsgefäß 0,2 bar höher als Vordruck ist. Beim Füllen entlüften. (Abb. 7)
c. Leitung zum Ausdehnungsgefäß öffnen. (Abb. 7)
d. Entlüftungspunkte schließen. (Abb. 8)
e. Anlage halben Tag möglichst hoch erhitzen und regelmäßig entlüften.
f. Wenn die Wassertemperatur bis ca. 50 °C gesunken ist, Anlage bis 0,5 bar über Vordruck des Ausdehnungs-gefäßes nachfüllen. Der Füllschlauch soll entlüftet sein.

Inbetriebnahme BU-S

a. Vordruck berechnen und einstellen.
- Schutzkappe (**H**) und Ventilkappe (**I**) entfernen. (Abb. 15)
- Den Druck messen.
- Bei zu hohem Druck am Gasfüllventil Gas ablassen, bei zu geringem Druck Gas auffüllen. Als Füllgas muss Stickstoff verwendet werden. (Abb. 16)
- Ventilkappe (**I**) und Schutzkappe (**H**) wieder anbringen. (Abb. 17)

b. Fülldruck berechnen.
c. Gefäß in die Anlage montieren.
d. Anlage langsam füllen, bis Fülldruck erreicht ist. Beim Füllen entlüften. Anweisungen von Hersteller beachten!
e. Abdichtung auf Dichtheit überprüfen.
f. Ausdehnungsgefäß ist jetzt betriebsbereit.

3. Instandhaltung und Service

Empfohlen wird, das Ausdehnungsgefäß jährlich von Fachpersonal prüfen zu lassen.

4. Demontage

1. Anlage abkühlen lassen und drucklos machen.
2. Schutzkappe (**H**) und Ventilkappe (**I**) entfernen. (Abb. 9, 18)
3. Innenventil (**J**) eindrücken, um Ausdehnungsgefäß drucklos zu machen. (Abb. 10, 19)
4. Ausdehnungsgefäß (**A**) lösen. (Abb. 11, 20)

Achtung: Ein volles Ausdehnungsgefäß ist schwer!
Das Wasser im Ausdehnungsgefäß kann heiß sein.
Halten Sie sich an die örtlichen Regelungen beim Entsorgen des Ausdehnungsgefäßes.

NL Montage- en gebruikshandleiding

1. Algemeen

Deze handleiding is geldig voor Logafix expansievaten met een inhoud van 12 - 80 l. De verpakking bevat een expansievat (**A**) met vatetiket (**B**) en eventueel een montageset (**C**) (fig. 1, 12). Op het vatetiket zijn de maximaal toelaatbare werkdruk, max. temp. membraan en de voordruk aangegeven. Logafix expansievaten zijn drukvaten conform de Richtlijn Drukapparatuur 2014/68/EG. Een conformiteitsverklaring is op aanvraag verkrijgbaar bij Buderus.

Toepassing

Logafix expansievaten zijn uitsluitend bestemd voor gebruik in gesloten centrale verwarmings- en koelinstallaties (BU-H en WP) en gebruik in gesloten zonne-energieverwarmingsinstallaties (BU-S) (met additieven op basis van glycol tot max. 50%). Voor de berekening van inhoud en voordruk wordt verwezen naar de Buderus documentatie.

Veiligheid

Het expansievat wordt met voordruk geleverd: beschadiging kan ernstige verwonding veroorzaken. De ophanging moet het gewicht van een vol expansievat kunnen dragen. Bescherm de installatie tegen te hoge druk. Breng hiertoe een veiligheidsventiel aan. De openingsdruk van het veiligheidsventiel dient gelijk of lager te zijn dan de maximale werkdruk op het vatetiket. Het expansievat dient in open verbinding te blijven met het verwarmingstoestel.

2. Montage

Laat het installeren uitsluitend door gekwalificeerd personeel uitvoeren. Houdt u zich aan de lokale regelgeving en richtlijnen. Spoel de installatie door voor montage van het vat (nooit via het veiligheidsventiel) en controleer de installatie op lekkages door afpersen.

Inbouw

- Expansievaten tot 25 liter worden hangend aan de waternippel (**E**) gemonteerd. (fig. 2, 13)
- Expansievaten van 35 tot 80 liter worden hangend aan de wand gemonteerd met de waternippel (**E**) omlaag gericht of staand op de vloer. (fig. 3)

1. Breng teflontape (**G**) (gebruik geen hennep!) aan op de aansluiting van het expansievat. (fig. 4, 14)
2. Schroef het expansievat aan de installatie.* Monteer het vat zo dat het water erin niet kan circuleren.

* BU-H en WP: Monteer het vat in de retourleiding, zo dicht mogelijk bij de ketel, aan de zuigzijde van de pomp.
* BU-S: Monteer het vat zo dat het water erin niet mee kan circuleren. Stel zeker dat er geen damp in het expansievat kan komen.

Inbedrijfstelling BU-H en WP

a. Open de ontluchtingspunten. (fig. 5, 6)
b. Vul de installatie langzaam tot de vuldruk ter plaatse van het expansievat 0,2 bar hoger is dan de voordruk. Tijdens het vullen ontluchten. (fig. 7)
c. Ontlucht de leiding naar het expansievat. (fig. 7)
d. Sluit de ontluchtingspunten. (fig. 8)
e. Stook de installatie gedurende een halve dag zo hoog mogelijk op en ontlucht regelmatig.
f. Als de watertemperatuur gedaald is tot circa 50 °C de installatie bijvullen tot 0,5 bar boven de voordruk van het expansievat. Let op dat de vulslang ontlucht is.

Inbedrijfstelling BU-S

a. Voordruk berekenen en instellen
- Beschermkap (**H**) en ventielkap (**I**) verwijderen (fig. 15).
- Druk meten.
- Bij te hoge druk op het gasvulventiel gas laten wegstromen, bij te lage druk gas bijvullen. Als vulgas moet stikstof worden gebruikt (fig. 16).
- Beschermkap (**H**) en ventielkap (**I**) weer monteren (fig. 17).

b. Vuldruk berekenen.
c. Vat in de installatie monteren.
d. Installatie langzaam vullen tot de vuldruk bereikt is. Tijdens het vullen ontluchten. De aanwijzingen van de fabrikant in acht nemen!
e. Afdichting op lekkages controleren.
f. Het expansievat is nu bedrijfsklaar.

3. Onderhoud & service

Aanbevolen wordt het expansievat jaarlijks te laten controleren door gekwalificeerd personeel.

4. Demontage

1. Laat de installatie afkoelen en maak deze drukloos.
2. Verwijder beschermkap (**H**) en ventielkap (**I**). (fig. 9, 18)
3. Druk het binnenventiel (**J**) in om het expansievat drukloos te maken. (fig. 10, 19)
4. Schroef het expansievat (**A**) los. (fig. 11, 20)

Let op: een vol expansievat is zwaar!
Het water in het expansievat kan heet zijn.
Houdt u zich aan de lokale regelgeving bij het afvoeren van het expansievat.

FR Installation et mode d'emploi

1. Généralités

Cette notice est d'application pour les vases d'expansion Logafix d'une capacité de 12-80 l. L'emballage comprend un vase d'expansion (**A**) avec autocollant d'identification (**B**) et éventuellement un kit de montage (**C**) (fig. 1, 12). La pression de service maximum, la température de membrane maximum autorisée sont et pression initiale indiquées sur l'étiquette. Les vases d'expansion Logafix sont des appareils à pression conformes à la Directive Appareils à Pression 2014/68/EC. Un certificat de conformité est disponible auprès Buderus.

Application

Les vases d'expansion Logafix sont exclusivement conçus pour utilisation dans des installations de chauffage central et de refroidissement en circuit fermé (BU-H et WP) et exclusivement conçus pour utilisation dans des installations de chauffage àl'énergie solaire fermée (BU-S) (avec des additifs sur la base de glycol jusqu'à max. 50%). Pour le calcul de la capacité et de la pression de gonflage, consultez la documentation Buderus.

Sécurité

Le vase d'expansion est livré avec une pression de gonflage : tout endommagement peut entraîner des blessures graves. La fixation doit pouvoir supporter le poids d'un vase d'expansion plein. Protégez l'installation contre une pression excessive. Pour ce faire, installez une soupape de sécurité. Faites en sorte que la pression d'ouverture de la soupape de sécurité soit égale ou inférieure à la pression maximale indiquée sur l'autocollant d'identification du vase. Le vase d'expansion doit toujours rester en communication avec l'appareil de chauffage.

2. Montage

Le vase d'expansion doit être monté par un installateur professionnel agréé. Respectez les prescriptions locales. Rincez l'installation avant de monter le vase d'expansion (jamais par le biais de la soupape de sécurité) et contrôlez l'étanchéité de celle-ci en la mettant sous pression.

Installation

- Les vases d'expansion à 25 litres sont suspendus à la douille d'eau (**E**). (fig. 2, 13)
- Les vases d'expansion de 35 litres à 80 litres sont suspendus à la paroi, la douille d'eau (**E**) étant dirigée vers le bas, ou posés à la verticale sur le sol. (fig. 3)

1. Posez du ruban téflon (G) (n'utilisez pas de chanvre !) sur le raccord du vase d'expansion. (fig. 4, 14)
2. Vissez le vase d'expansion sur l'installation.* Posez le vase de telle sorte que l'eau dans celui-ci ne puisse pas accompagner le mouvement de circulation.

* BU-H et WP: Posez le vase dans la conduite de retour, aussi près que possible près de la chaudière, du côté aspiration de la pompe.
* BU-S: Le vase doit être monté le plus près possible de la pompe du côté pression. Ainsi aucune vapeur d'eau ne peut rentrer dans le vase.

Mise en service BU-H et WP

a. Ouvrez les purgeurs. (fig. 5, 6)
b. Remplissez lentement l'installation jusqu'à ce que la pression de remplissage à l'endroit du vase d'expansion soit supérieure de 0,2 bar à la pression de gonflage. Purgez pendant le remplissage. (fig. 7)
c. Purgez la conduite vers le vase d'expansion.(fig. 7)
d. Fermez les purgeurs. (fig. 8)
e. Chauffez l'installation à la température maximale pendant une demi-journée et purgez régulièrement.
f. Lorsque la température de l'eau est descendue à env. 50 °C, faites l'appoint de l'installation jusqu'à 0,5 bar au-dessus de la pression de gonflage du vase d'expansion. Veillez à ce que le flexible de remplissage soit purgé.

Mise en service BU-S

a. Calculez et réglez la pression de gonflage
- Déposez la douille de protection (**H**) et la douille de soupape (**I**) (fig. 15).
- Mesurez la pression.
- En cas de pression trop élevée à l'endroit de la soupape de remplissage de gaz, laissez s'échapper du gaz ; en cas de pression trop basse, faites l'appoint de gaz. Utilisez de l'azote en tant que gaz de remplissage (fig. 16).
- Posez à nouveau la douille de protection (**H**) et la douille de soupape (**I**) (fig. 17).

b. Calculez la pression de remplissage
c. Montez le vase sur l'installation.
d. Remplissez lentement l'installation jusqu'à ce que la pression de remplissage soit atteinte. Purgez lors du remplissage. Respectez les prescriptions du fabricant !
e. Assurez-vous que le dispositif d'étanchéité ne présente pas de fuite.
f. Le vase d'expansion est maintenant prêt à l'emploi.

3. Entretien et Maintenance

Il est recommandé de faire contrôler le vase d'expansion une fois par an par du personnel compétent.

4. Démontage

1. Laissez refroidir l'installation et supprimez la pression.
2. Déposez la douille de protection (**H**) et la douille de soupape (**I**). (fig. 9, 18)
3. Enfoncez la soupape interne (**J**) pour faire disparaître la pression du vase d'expansion. (fig. 10, 19)
4. Dévissez le vase d'expansion (**A**). (fig. 11, 20)

Attention: un vase d'expansion rempli est lourd !
L'eau dans le vase d'expansion peut être chaude.
Mettez le vase d'expansion au rebut selon les règles locales en vigueur.

PL Instrukcja montażu i obsługi

1. Informacje ogólne

Niniejsza instrukcja użytkowania dotyczy naczyń wzbiorczych Logafix o pojemności od 12 do 80 litrów. Zestaw obejmuje naczynie wzbiorcze (**A**) z etykietą (**B**), i zestaw montażowy (**C**) (Rys. 1, 12). Prosimy zapoznać się z etykietą, aby uzyskać informacje o maksymalnym ciśnieniu roboczym i maksymalnej temperaturze roboczej membrany. Naczynia wzbiorcze Logafix są urządzeniami ciśnieniowymi i spełniają wymogi Dyrektywy dla urządzeń ciśnieniowych 2014/68/EG. Deklarację zgodności można uzyskać w firmie Buderus.

Zastosowanie

Naczynia wzbiorcze Logafix są przeznaczone do użytku w zamkniętych systemach centralnego ogrzewania i chłodzenia (BU-H i WP) i zamkniętych solarnych instalacjach grzewczych (BU-S) (przy użyciu dodatków opartych na roztworze glikolu 50%). Przy obliczaniu objętości i obciążenia wstępnego prosimy skonsultować się z dokumentacją Buderus.

Bezpieczeństwo

Naczynie wzbiorcze jest dostarczane naładowane wstępnie. Jego uszkodzenie może spowodować poważne uszkodzenia ciała. Wspornik musi mieć możliwość udźwignięcia wagi pełnego naczynia wzbiorczego. W czasie instalacji należy unikać nadciśnienia. Należy zainstalować zawór bezpieczeństwa. Ciśnienie otwarcia zaworu bezpieczeństwa należy ustawić na wartość równą lub niższą od maksymalnego ciśnienia roboczego wskazanego na tabliczce znamionowej. Połączenie między naczyniem wzbiorczym na kotłem musi być zawsze otwarte.

2. Instalacja

Instalację mogą przeprowadzać wyłącznie pracownicy uprawnieni. Należy stosować się do lokalnych przepisów i zaleceń. Przepłukaj instalację (nigdy przez zawór bezpieczeństwa), zwracając uwagę na ewentualne wycieki.

Montaż

- Naczynia wzbiorcze o pojemności do 25 l są instalowane w pozycji zawieszonej ze złączką wodną (**E**). (Rys. 2, 13)
- Naczynia wzbiorcze o pojemności od 35 do 80 l są instalowane ze złączką wodną (**E**) skierowaną w dół lub w pozycji stojącej na podłodze. (Rys. 3)

1. Na przyłączu naczynia wzbiorczego należy zastosować taśmę teflonową (**G**) (nie stosować konopi!) (Rys. 4, 14). Zastosować uszczelnienie odpowiednie do temperatury maksymalnej i używanej cieczy!
2. Przykręcić naczynie wzbiorcze do rury wzbiorczej instalacji*. Należy je zamontować w taki sposób, aby znajdująca się w nim woda nie mogła cyrkulować.

* BU-H i WP: Zainstalować naczynie w linii zwrotnej możliwie jak najbliżej bojlera po stronie wlotowej pompy.
* BU-S: Naczynie powinno znajdować się możliwie blisko pompy po stronie tłocznej. Upewnij się, że do naczynia nie będzie dostawała się para.

Pierwsze użycie BU-H i WP

a. Otworzyć upusty. (Rys. 5, 6)
b. Powoli napełniać instalację do momentu, gdy ciśnienie napełniania w naczyniu wzbiorczym osiągnie wartość o 0,2 bara wyższą od obciążenia wstępnego. W trakcie napełniania odpowietrzać układ. (Rys. 7).
c. Odpowietrzyć rurę naczynia wzbiorczego. (Rys. 7)
d. Zamknąć upusty. (Rys. 8)
e. Ogrzewać układ możliwie do jak najwyższej temperatury przez pół dnia i regularnie odpowietrzać.
f. W przypadku spadku temperatury wody do ok. 50 °C uzupełnić instalację, tak aby ciśnienie było o 0,5 bara wyższe od ciśnienia wstępnego naczynia wzbiorczego. Upewnić się, że wąż napełniania został odpowietrzony.

Pierwsze użycie BU-S

a. Obliczyć i ustawić ciśnienie wstępne.
- Założyć z powrotem kapturek ochraniający (**H**) i kapturek zaworu (**I**) (Rys.15).
- Zmierzyć ciśnienie.
- Jeśli ciśnienie jest za wysokie, spuścić gaz przez zawór gazu. Jeśli ciśnienie jest za niskie, uzupełnić ilość gazu. Do napełnienia naczynia należy użyć azotu (Rys. 16).
- Założyć z powrotem kapturek ochraniający (**H**) i kapturek zaworu (**I**) (Rys.17).

b. Obliczyć ciśnienie napełniania.
c. Włączyć naczynie do instalacji.
d. Powoli napełnić instalację, aż do uzyskania ciśnienia napełniania. W trakcie napełniania odpowietrzać układ. Postępować według instrukcji producenta!
e. Sprawdzić, czy nie ma nieszczelności i wycieków.
f. Teraz naczynie wzbiorcze jest gotowe do pracy.

3. Konserwacja i serwisowanie

Zaleca się coroczne dokonywanie przeglądów przez uprawnionych pracowników.

4. Zdejmowanie naczynia

1. Pozostawić instalację do schłodzenia i zwolnić z niej ciśnienie.
2. Zdejmij pokrywkę (**H**) i zatyczkę (**I**); (rys. 9, 18)
3. Naciśnij zawór wewnętrzny (**J**), aby do zera obniżyć ciśnienie w naczyniu wzbiorczym; (rys. 10, 19)
4. Odkręć naczynie wzbiorcze (**A**). (rys. 11, 20)

Uwaga: wypełniony zbiornik jest ciężki!
Woda w naczyniu wzbiorczym może być gorąca.
Należy przestrzegać miejscowe przepisy w zakresie utylizacji naczyń wzbiorczych..

ES Instrucciones de instalación y funcionamiento

1. Aspectos generales

Este manual hace referencia a los depósitos de expansión Logafix con una capacidad de entre 12 y 80 litros. El paquete incluye un tanque de expansión (**A**) con etiqueta (**B**) y un kit de instalación (**C**) (imagen 1, 12). Consulte en la etiqueta la presión operativa máxima, la precarga y la temperatura máxima en el diafragma. Los depósitos de expansión Logafix son equipos a presión y cumplen la directiva de equipos a presión 2014/68/CE. Puede solicitarse una declaración de conformidad a Buderus.

Aplicación

Los depósitos de expansión Logafix están diseñados para ser utilizados en sistemas centrales de calefacción y refrigeración cerrados (BU-H y WP) e instalaciones de calefacción de energía solar cerradas (BU-S) (utilizando aditivos a base de glicol hasta un máx. del 50%). Consulte la documentación de Buderus para calcular la capacidad y la precarga..

Seguridad

El depósito de expansión se recibe precargado. Cualquier daño que sufra el depósito puede acarrear graves consecuencias. El soporte debe ser capaz de aguantar el peso de un depósito de expansión total. Evite los excesos de presión en la instalación. Instale una válvula de seguridad. Fije la presión de apertura de la válvula de seguridad en un valor que sea equivalente o menor que la presión máxima de trabajo mostrada en la etiqueta. La conexión entre el depósito de expansión y la caldera siempre debe estar abierta.

2. Instalación

La instalación debe ser realizada únicamente por personal cualificado. Respete la normativa local aplicable. Purgue la instalación antes de montar el depósito (nunca a través de la válvula de seguridad) y examine la instalación por si hubiera fugas.

Colocación

- Los depósitos de expansión con capacidad de hasta 25 litros se instalan suspendidos de la boquilla de agua (**E**). (imagen 2, 13).
- Los depósitos de expansión con una capacidad de entre 35 y 80 litros se instalan con la boquilla de agua (**E**) hacia abajo, o apoyados en el suelo. (imagen 3).

1. Aplique cinta de plástico (**G**) (no utilice cáñamo) a la conexión del depósito de expansión (imagen 4, 14). Elija una conexión adecuada para la temperatura máxima y el líquido utilizado.
2. Atornille el depósito de expansión al conducto de expansión del sistema.* Instale el depósito de modo que el agua que contenga no pueda circular.

* BU-H y WP: Instale el depósito en el conducto de retorno, lo más cerca posible de la caldera, en el lado de entrada de la bomba.
* BU-S: El depósito debe instalarse tan cerca de la aspiración de la bomba como sea posible. Asegúrese de que esté asegurado de que no pueda entrar vapor en el recipiente.

Utilice primero BU-H y WP

a. Abra los puntos de purga. (imagen 5 y 6)
b. Llene el sistema lentamente hasta que la presión de llenado en el depósito de expansión alcance los 0,2 bares por encima de la precarga. Purgue el sistema durante el llenado. (imagen 7).
c. Purgue el conducto hacia el depósito de expansión. (imagen 7).
d. Cierre los puntos de purga. (imagen 8)
e. Caliente el sistema lo máximo posible durante medio día y púrguelo con frecuencia.
f. Cuando la temperatura del agua descienda a unos 50 °C, rellene el sistema hasta 0,5 bares por encima de la precarga del depósito de expansión. Asegúrese de que la manguera de llenado se purga.

Utilice primero BU-S

a. Calcule y ajuste la precarga.
- Retire la tapa protectora (**H**) y la tapa de la válvula (**I**) (imagen 15).
- Mida la presión.
- Si la presión es demasiado alta, deje que se descargue gas a través de la válvula de gas; si la presión es demasiado baja, llene con más gas de expansión. Se deberá usar nitrógeno como gas de llenado (imagen 16).
- Sustituya la tapa protectora (**H**) y la tapa de la válvula (**I**) (imagen 17).

b. Calcule la presión de llenado máxima.
c. Coloque el depósito en el sistema.
d. Llene el sistema lentamente hasta que se alcance la presión de llenado. Purgue el sistema durante el llenado. Siga las instrucciones del fabricante.
e. Compruebe que no hay fugas en las conexiones.
f. El depósito de expansión ya está listo para usarse.

3. Mantenimiento y servicio

Se recomienda que personal autorizado compruebe el depósito de expansión anualmente.

4. Desinstalación

1. Deje que el sistema se enfríe y libere la presión.
2. Retire la tapa (**H**) y el tapón (**I**). (imagen 9, 18).
3. Empuje la válvula interior (**J**) para purgar la presión del depósito de expansión. (imagen 10, 19).
4. Desenrosque el depósito de expansión (**A**). (imagen 11, 20).

Atención: un depósito de expansión lleno pesa mucho.
El agua del depósito de expansión podría estar caliente.
Respete las normas locales cuando deseche el depósito de expansión.

PT As instruções de instalação e de operação

1. Informação geral

Este manual acompanha os vasos de expansão sob pressão Logafix com capacidades de 12 a 80 litros. A embalagem inclui um vaso de expansão sob pressão (**A**) com etiqueta (**B**), se aplicável, um kit de instalação (**C**) (fig.1, 12). Consulte a etiqueta para a pressão máx. de funcionamento, pressão inicial e temperatura máxima do diafragma. Os vasos de expansão Logafix são vasos sob pressão em conformidade com a Diretiva 2014/68/EC relativa aos equipamentos sob pressão. A Buderus pode fornecer, a pedido, a declaração de conformidade.

Aplicação

Os vasos de expansão Logafix são destinados para utilização em sistemas de aquecimento e arrefecimento centrais fechados (BU-H e WP) e em instalações de aquecimento por energia solar fechadas (BU-S) (utilizando aditivos à base de glicol de no máximo 50%). Para o cálculo da capacidade e da pressão inicial, consulte a documentação da Buderus.

Segurança

O vaso de expansão é fornecido com uma pressão inicial: quaisquer danos no mesmo podem resultar em ferimentos graves. O suporte de fixação deve ser capaz de suportar o peso do vaso de expansão cheio. Proteja a instalação contra uma pressão excessiva. Para o efeito, instale uma válvula de segurança. A pressão de abertura da válvula de segurança deve ser igual ou inferior à pressão máxima de funcionamento indicada na etiqueta. O vaso de expansão deve estar sempre em comunicação com a caldeira.

2. Instalação

A instalação deve ser realizada exclusivamente por pessoal qualificado. Respeite as normas e diretrizes locais. Enxague a instalação com água (nunca através da válvula de segurança) e controle-a quanto à existência de fugas.

Instalação

- Os vasos de expansão de até 25 litros são montados suspensos no bocal de água (**E**). (figs. 2, 13)
- Os vasos de expansão de 35 a 80 litros são montados suspensos na parede com o bocal de água (**E**) virado para baixo ou pousados no chão. (figs. 3)

1. Aplique fita de teflón (**G**) (não utilize estopa!) ao orifício de ligação do vaso de expansão (figs. 4, 14). Escolha uma fita que seja adequada para a temperatura máxima e o líquido utilizado!
2. Aparafuse o vaso de expansão ao tubo de expansão da instalação.* Instale o vaso de tal forma que a água contida não possa circular.

* BU-H e WP: Monte o vasos na conduta de retorno, o mais próximo possível da caldeira, do lado da aspiração da bomba.
* BU-S: O vaso deve ser instalado o mais próximo possível da bomba, no lado da pressão. Certifique-se de que não haja vapor para entrar na embarcação.

Utilizar BU-H e WP pela primeira vez

a. Abra os pontos de ventilação. (figs. 5 e 6)
b. Encha lentamente a instalação até que a pressão de enchimento no vaso de expansão seja 0,2 bar superior à pressão inicial. Purgue o sistema durante o enchimento. (fig. 7)
c. Purgue a conduta do vaso de expansão. (fig. 7)
d. Feche os pontos de purga. (fig. 8)
e. Aqueça a instalação durante meio dia à temperatura mais elevada possível e purgue regularmente.
f. Se a temperatura da água baixar para cerca de 50 °C, ajustar a pressão da instalação 0,5 bar acima da pressão inicial do vaso de expansão. Certifique-se de que o tubo de enchimento é ventilado

Utilizar BU-S pela primeira vez

a. Calcule e ajuste a pressão inicial.
- Recoloque a tampa protectora (**H**) e tampa da válvula (**I**) (fig. 15).
- Meça a pressão.
- Se a pressão for demasiado alta, deixe o gás escapar através da válvula do gás; se a pressão for demasiado baixa, encha com gás de expansão até alcançar a pressão pretendida. Deve ser utilizado azoto como gás de expansão (fig. 16).
- Recoloque a tampa protectora (**H**) e tampa da válvula (**I**) (fig. 17)

b. Calcule a pressão de enchimento.
c. Monte o vaso na instalação.
d. Encha a instalação lentamente até atingir a pressão de enchimento. Purgue o sistema durante o enchimento. Siga as instruções do fabricante!
e. Verifique que não há fuga na ligação ao vaso de expansão.
f. O vaso de expansão está agora pronto para ser utilizado.

3. Manutenção e Serviço

Recomenda-se a inspecção anual do vaso de expansão por pessoal autorizado.

4. Desmontagem

1. Deixe a instalação arrefecer e despressurize-a.
2. Remova a cobertura (**H**) e o tampão (**I**). (fig. 9, 18)
3. Empurre o interior da válvula (**J**) para eliminar a pressão do vaso de expansão (fig. 10, 19).
4. Desaparafuse o vaso de expansão (**A**) (fig. 11, 20)

Atenção: um vaso de expansão cheio é pesado!
A água contida no vaso de expansão pode estar quente.
Observe as normas e regulamentos locais quando deitar fora o vaso de expansão.

IT Istruzioni d'installazione e d'impo

1. Parte generale

Il presente manuale si riferisce ai vasi d'espansione Logafix con capacità 12 e 80 litri. Il corredo comprende un vaso d'espansione (**A**) con etichetta (**B**), un kit di montaggio (**C**) (fig. 1, 12). Per la massima pressione d'esercizio, il precarico e la massima temperatura ammessa sulla membrana, vedere l'etichetta. I vasi di espansione Logafix sono dispositivi a pressione conformi alla Direttiva Apparecchi a Pressione (2014/68/CE). La dichiarazione di conformità può essere richiesta a Buderus.

Utilizzo

I vasi di espansione Logafix sono adatti per impianti di riscaldamento e raffreddamento centralizzati a circuito chiuso (modelli BU-H e WP) e per impianti di riscaldamento a energia solare a circuito chiuso (modelli BU-S) (contenenti al massimo il 50% di additivi a base di glicole). Per calcolare la capacità e il precarico, vedere la documentazione tecnica di Buderus.

Sicurezza

Il vaso di espansione viene fornito già pressurizzato alla pressione di precarica: eventuali danni al vaso potrebbero causare gravi lesioni. Il dispositivo di fissaggio deve essere in grado di sostenere un vaso di espansione pieno. Proteggere l'impianto da pressioni eccessive. A questo scopo installare una valvola di sicurezza. La pressione di apertura della valvola di sicurezza deve essere pari od inferiore alla pressione massima di esercizio riportata sull'etichetta. Il vaso di espansione deve essere raccordato in modo che in ogni circostanza sia garantito un collegamento libero con la caldaia.

2. Montaggio

Il montaggio del vaso di espansione deve essere effettuato esclusivamente da un installatore qualificato. Rispettare la normativa e le direttive locali. Effettuare un lavaggio interno dell'impianto (non impiegare mai la valvola di sicurezza per questo scopo!) e controllare eventuali perdite mettendo l'impianto sotto pressione.

Installazione

- I vasi di espansione con capacità fino a 25 litri vengono fissati in sospensione al raccordo dell'acqua (**E**). (figg. 2, 13)
- I vasi di espansione con capacità compresa tra 35 e 80 litri vengono montati con il raccordo dell'acqua (**E**) rivolto in basso, oppure collocati sul pavimento. (figg. 3)

1. Applicare nastro in plastica (**G**) (non utilizzare canapa!) al raccordo del vaso d'espansione (figg. 4, 14). Usare un tipo di nastro adatto alla temperatura massima e il liquido impiegato!
2. Avvitare il vaso d'espansione sul tubo di espansione dell'impianto. Installare il vaso in modo che non possa verificarsi circolazione d'acqua al suo interno.

* Modelli BU-H e WP: Installare il vaso di espansione nella tubazione di ritorno, il più vicino possibile al boiler, sul lato di aspirazione della pompa.
* Modelli BU-S: Il vaso deve essere installato il più vicino possibile alla pompa sul lato alta pressione. Accertarsi che nessun vapore possa entrare nella nave.

Messa in servizio modelli BU-H e WP

a. Aprire gli spurghi (figg. 5, 6).
b. Riempire lentamente l'impianto fino a che la pressione di riempimento nel vaso di espansione non supera di 0,2 bar il precarico. Durante il riempimento spurgare l'aria dall'impianto (fig. 7).
c. Spurgare il tubo diretto al vaso d'espansione (fig. 7).
d. Chiudere gli spurghi (fig. 8).
e. Far funzionare l'impianto alla temperatura massima per mezza giornata e spurgarlo regolarmente.
f. Quando la temperatura è scesa a circa 50 °C, rabboccare l'impianto fino a 0,5 oltre al precarico del vaso di espansione. Assicurarsi che non vi sia aria nel tubo di riempimento.

Messa in servizio modelli BU-S

a. Calcolare e impostare il precarico.
- Rimuovere il coperchio (**H**) ed il cappuccio della valvola (**I**) (fig. 15).
- Misurare la pressione.
- Se la pressione è troppo alta, scaricare gas attraverso la valvola; se è troppo bassa, aggiungere gas tampone. Come gas tampone impiegare azoto (fig. 16).
- Rimontare il coperchio (**H**) ed il cappuccio della valvola (**I**) (fig. 17).

b. Calcolare la pressione di riempimento.
c. Installare il vaso nell'impianto.
d. Riempire lentamente l'impianto fino a che la pressione di riempimento non è stata raggiunta. Durante il riempimento spurgare l'aria dall'impianto. Attenersi alle istruzioni del produttore!
e.Verificare la tenuta dei raccordi.
f. Il vaso d'espansione è ora pronto per l'uso.

3. Manutenzione e assistenza

Si consiglia di far controllare una volta all'anno il vaso d'espansione da personale qualificato.

4. Smontaggio

1. Lasciare raffreddare l'impianto e annullare la pressione.
2. Rimuovere la calotta (**H**) ed il tappo (**I**). (figg. 9, 18)
3. Premere la valvola interna (**J**) per depressurizzare il vaso d'espansione. (figg. 10, 19)
4. Svitare il vaso d'espansione (**A**). (figg. 11, 20)

Attenzione: Un vaso di espansione pieno è pesante!
L'acqua nel vaso di espansione potrebbe essere bollente!
Procedere allo smaltimento del vaso di espansione in conformità con le vigenti norme locali.

DA Monterings- og driftsvejledning

1. Generelt

Denne brugsvejledning er til Logafix-ekspansionsbeholdere med en kapacitet på 12 til 80 liter. Pakken indeholder en trykekspansionsbeholder (**A**) med typeskilt (**B**) og et installationssæt (**C**) (fig. 1, 12). Se typeskiltet vedrørende maksimalt driftstryk, fortryk og maksimal temperatur på membranen. Logafix-ekspansionsbeholdere er trykudstyr, der overholder bestemmelserne i direktivet om trykbærende udstyr 2014/68/EF. Der kan fremsendes en overensstemmelseserklæring fra Buderus.

Anvendelse

Logafix-ekspansionsbeholdere er beregnet til brug i lukkede centralvarme- og køleanlæg (BU-H og WP) samt lukkede solvarmeanlæg (BU-S) (med additiver baseret på maks. 50% glykol). Se dokumentationen fra Buderus vedrørende beregning af kapacitet og fortryk.

Sikkerhed

Ekspansionsbeholderen leveres forfyldt. Beskadigelse kan resultere i alvorlige skader. Konsolstykket skal kunne klare hele ekspansionsbeholderens vægt. Undgå overtryk under installationen. Installer en sikkerhedsventil. Indstil åbningstrykket på sikkerhedsventilen til en værdi der er den samme eller lavere end det tilladte arbejdstryk påvist på typepladen. Forbindelsen mellem ekspansionstanken og varmekedelen skal altid være åben.

2. Installation

Installation må kun udføres af kvalificerede personer. Se lokale regler og retningslinier. Skyl anlægget igennem (aldrig ved at benytte sikkerhedsventilen) og undersøg anlægget for utætheder.

Montage

- Ekspansionsbeholdere med en kapacitet op til 25 liter monteres hængende fra vandniplen (**E**). (fig. 2, 13)
- Ekspansionsbeholdere med en kapacitet mellem 35 og 80 liter monteres enten med vandniplen (**E**) pegende nedad eller stående på gulvet. (fig. 3)

1. Brug plasttape (**G**) (anvend ikke pakgarn!) på tilslutningen til ekspansionsbeholderen (fig. 4, 14). Brug en pakning, der er egnet til den maksimale temperatur og den væske, der anvendes!
2. Skru ekspansionsbeholderen fast på installationens ekspansionsrør.* Monter beholderen på en sådan måde, at det vand den indeholder, ikke kan cirkulere.

* BU-H og WP: Monter beholderen på returløbet så tæt som muligt på kedelbeholderen på pumpens indgangsside.
* BU-S: Beholderen skal monteres så tæt som muligt på pumpen på tryksiden. Det skal sikres at damp ikke kan trænge ind i ekspansionsbeholderen.

Ibrugtagning af BU-H og WP

a. Åbn udluftningspunkterne. (fig. 5, 6)
b. Fyld installationen langsomt op, indtil trykket i ekspansionsbeholderen er 0,2 bar højere end fortrykket. Udluft systemet under påfyldningen. (fig. 7)
c. Udluft røret til ekspansionsbeholderen. (fig. 7)
d. Luk udluftningspunkterne. (fig. 8)
e. Opvarm anlægget så meget som muligt i en halv dag, og udluft regelmæssigt.
f. Når vandtemperaturen er faldet til ca. 50 °C, efterfyldes installationen til 0,5 bar over fortrykket på ekspansionsbeholderen. Sørg for, at påfyldningsslangen er udluftet.

Ibrugtagning BU-S

a. Beregn og indstil fortrykket.
- Fjern beskyttelseshætten (**H**) og ventilhætten (**I**) (fig. 15).
- Mål trykket.
- Hvis trykket er for højt, skal gassen slippes ud via gasventilen. Hvis trykket er for lavt, skal der efterfyldes med en ekspanderbar gas. Kvælstof skal anvendes som påfyldningsgas (fig. 16).
- Sæt beskyttelseshætten (**H**) og ventilhætten (**I**) på igen (fig. 17).

b. Beregn påfyldningstrykket.
c. Monter beholderen i installationen.
d. Fyld langsomt installationen, indtil påfyldningstrykket er nået. Udluft systemet under påfyldningen. Følg producentens anvisninger!
e.Kontrollér pakningerne for lækage.
f. Ekspansionsbeholderen er nu klar til at tage i brug.

3. Vedligeholdelse og service

Det anbefales at ekspansionsbeholderen undersøges årligt af kvalificerede personer.

4. Afinstallering

1. Tillad installationen at køle ned og udløs trykket fra den.
2. Fjern topdækslet (**H**) og stikket (**I**). (fig. 9, 18)
3. Tryk på den indvendige ventil (**J**) for at dræne trykket fra ekspansionsbeholderen. (fig. 10, 19)
4. Afmonter ekspansionsbeholderen (**A**). (fig. 11, 20)

Advarsel: en fyldt ekspansionsbeholder er tung!
Vandet i ekspansionsbeholderen kan være varmt.
Se lokale retningslinier når De skiller Dem af med ekspansionsbeholderen.

HR Upute za ugradnju i uporabu

1. Općenito

Ovo je priručnik za Logafix ekspanzijsku posudu zapremnine 12-80 litara. Ambalaža sadrži ekspanzijsku posudu (**A**) s etiketom (**B**), i pribor za montažu (**C**) (slika 1, 12). Provjerite etiketu za podatke o maksimalnom radnom tlaku, predtlaku i maksimalnoj temperaturi na membrani. Logafix ekspanzijske posude su oprema pod tlakom sukladna s Direktivom o opremi pod tlakom 2014/68/EZ. Izjava o sukladnosti dostupna je kod Buderusa.

Primjena

Logafix ekspanzijske posude namijenjene su uporabi u zatvorenim sustavima centralnog grijanja i hlađenja (BU-H i WP) i zatvorenim instalacijama solarnog grijanja (BU-S) (u kojima se koriste aditivi bazirani na najviše 50% glikola). Za izračun zapremnine i predtlaka provjerite Buderus dokumentaciju.

Sigurnost

Ekspanzijska posuda se isporučuje napunjena na početni kapacitet. Oštećenja mogu prouzročiti teške tjelesne ozljede. Nosač mora biti u stanju podnijeti masu cijele ekspanzijske posude. Paziti da ne dođe do preopterećenja unutar instalacije. Montirati sigurnosni ventil. Namjestiti tlak otvaranja sigurnosnog ventila na vrijednost koja je jednaka ili niža od maksimalnog radnog tlaka navedenog na natpisnoj pločici. Spoj između ekspanzijske posude i kotla uvijek mora biti otvoren.

2. Montaža

Montažu mora obavljati osoblje koje je stručno osposobljeno i ima odobrenje za ove vrste poslova. Poštivati lokalne propise i smjernice. Obaviti ispiranje instalacije prije montaže posude (nikad preko sigurnosnog ventila) i provjeriti instalaciju ispitivanjem da nema propuštanja.

Montaža

- Ekspanzijske posude zapremnine do 25 l montiraju se tako da vise sa cijevnog spoja (**E**). (slike 2, 13)
- Ekspanzijske posude zapremnine između 35 i 80 l montiraju se bilo s cijevnim spojem (**E**) okrenutim prema dolje ili se postavljaju na pod. (slike 3)

1. Na spoj ekspanzijske posude (slika 4, 14) nanesite plastičnu traku (**G**) (ne koristite konoplju!). Odaberite brtvu primjerenu za maksimalnu temperaturu i korištenu tekućinu!
2. Ekspanzijsku posudu pričvrstite vijcima na ekspanzijski cijev instalacije.* Posudu montirajte tako da onemogućite cirkuliranje vode koja se u njoj nalazi.

* BU-H i WP: Posudu montirajte na povratnom vodu, što je moguće bliže bojleru, na usisnoj strani pumpe.
* BU-S: Posudu montirajte što je moguće bliže pumpi na strani na kojoj se stvara pritisak. Obavezno osigurajte da nikakva para ne može ući u posudu.

Prva upotreba BU-H i WP

a. Otvorite ventile za odzračivanje. (slike 5, 6)
b. Instalaciju polagano punite dok pritisak u ekspanzijskoj posudi ne bude za 0.2 bara viši od predtlaka. Tijekom punjenja odzračujte sustav. (slika 7)
c. Odzračite cijev koja vodi do ekspanzijske posude. (slika 7)
d. Zatvorite ventile za odzračivanje. (slika 8)
e. Zagrijavajte sustav na što je moguće veću temperaturu pola dana, uz redovito odzračivanje.
f. Kada temperatura vode padne na cca. 50 °C, napunite instalaciju do 0.5 bara iznad predtlaka ekspanzijske posude. Crijevo za punjenje sustava mora biti odzračeno.

Prva upotreba BU-S

a. Izračunajte i uspostavite predtlak.
- Uklonite zaštitni poklopac (**H**) i poklopac ventila (**I**). (slika 15)
- Izmjerite pritisak.
- Ako je pritisak previsok, ispustite plin kroz plinski ventil; ako je pritisak prenizak, napunite posudu plinom. Posuda se obavezno puni dušikom. (slika 16)
- Vratite zaštitni poklopac (**H**) i poklopac ventila (**I**). (slika 17)

b. Izračunajte tlak punjenja.
c. Posudu montirajte na instalaciju.
d. Polako punite instalaciju dok ne dosegnete tlak punjenja. Tijekom punjenja odzračujte sustav. Pridržavajte se uputa proizvođača!
e. Provjerite propuštaju li brtve.
f. Ekspanzijska posuda spremna je za upotrebu.

3. Održavanje i servis

Preporučuje se svake godine ekspanzijsku posudu podvrgnuti kontroli od strane nadležnih osoba.

4. Demontaža

1. Pustiti da se instalacija ohladi i ispustiti tlak iz sustava.
2. Skinuti poklopac (**H**) i izvaditi čep (**I**). (Slika 9, 18).
3. Utaknuti unutarnji ventil (**J**) da se ukloni tlak iz ekspanzijske posude (Slika 10, 19).
4. Odvinuti ekspanzijsku posudu (**A**) (Slika 11, 20).

Oprez: napunjena ekspanzijska posuda je teška!
Voda u ekspanzijskoj posudi može biti vruća.
Poštivati lokalne propise pri odlaganju ekspanzijske posude na odlagalište otpada.

HU Telepítési és üzemeltetési útmutató

1. Általános tudnivalók

Ez az útmutató a 12 és 80 liter közötti űrtartalmú Logafix tágulási tartályokra vonatkozik. A csomag tartalma: tágulási tartály (A), címke (B) és szerelési készlet (C) (1, 12. ábra). A maximális üzemi nyomásra, az előtöltésre és a membrán maximális hőmérsékletére vonatkozóan olvassa el a címkét. A Logafix tágulási tartályok nyomástartó berendezések, és megfelelnek a nyomástartó készülékekre vonatkozó 2014/68/EK irányelv előírásainak. A megfelelőségi nyilatkozatot a Buderus rendelkezésre bocsátja.

Alkalmazás

A Logafix tágulási tartályok zárt, központi fűtési- és hűtési rendszerekben (BU-H és WP) és zárt, napenergiát alkalmazó fűtési rendszerekben (BU-S) használhatók rendeltetésszerűen (amelyekben a glikol bázisú adalékok aránya maximum 50%). Az űrtartalom és az előtöltés kiszámításával kapcsolatosan lásd a Buderus által kiadott dokumentációt.

Biztonság

A tágulási tartály előnyomással érkezik. Károsodása súlyos sérülésekhez vezethet. A konzolnak alkalmasnak kell lennie egy teljes tágulási tartály megtartására. Előzze meg a túlnyomást a felszerelésben. Szereljen fel egy biztonsági szelepet. Állítsa be a biztonsági szelep nyitási nyomását egy olyan értékre, amely egyenlő vagy kisebb mint a tartálycímkén levő maximális üzemi nyomás. A összekötésnek a tágulási tartály és a kazán között mindig nyitva kell lennie.

2. Szerelés

A felszerelést csak jóváhagyással rendelkező személyzet végezheti. Tartsa be a helyi szabályozásokat és irányelveket. Öblítse ki (soha ne a biztonsági szelepen keresztül) és ellenőrizze a felszerelést, megvizsgálva, hogy nem szivárog-e.

Beszerelés

- A legfeljebb 25 liter űrtartalmú tágulási tartályok beszerelése a vízszerelvényre (E) akasztva történik. (2, 13. ábra)
- A 35 és 80 liter közötti űrtartalmú tágulási tartályok beszerelése lefelé néző vízszerelvénnyel (E) vagy a padlóra állítva történik. (3. ábra)

1. Tegyen műanyag szalagot (G) (ne használjon kenderkócot!) a tágulási tartály csatlakozására (4, 14. ábra). Olyan lezárást használjon, mely megfelel az alkalmazott folyadéknak és a maximális hőmérsékletnek!
2. Csavarozza a tágulási tartályt a berendezés tágulási vezetékéhez.* Úgy szerelje be a tartályt, hogy a benne lévő víz ne keringhessen.

* BU-H és WP: A visszatérő ágba szerelje be a tartályt a lehető legközelebb a vízmelegítőhöz, a szivattyú bemeneti oldalán.
* BU-S: A tartályt a nyomásoldali szivattyúhoz a lehető legközelebb kell elhelyezni. Győződjön meg arról, hogy biztosított-e, hogy gőz ne kerüljön az edénybe.

A BU-H és WP első használata

a. Nyissa ki a légtelenítő pontokat. (5, 6. ábra)
b. Lassan töltse fel a rendszert addig, amíg a tágulási tartály nyomása nem lesz 0,2 barral magasabb az előnyomásnál. Feltöltés közben légtelenítse a rendszert. (7. ábra).
c. Légtelenítse le a csövet a tágulási tartályba. (7. ábra)
d. Zárja le a légtelenítő pontokat. (8. ábra)
e. Melegítse fel a rendszert a lehető legmagasabb hőmérsékletre egy fél napon át, és rendszeresen végezze el a légtelenítését.
f. Amikor a víz hőmérséklete körülbelül 50 °C-ra csökkent, töltse fel a rendszert 0,5 barral a tágulási tartály előnyomása fölé. Gondoskodjon róla, hogy a feltöltő tömlő legyen lelégtelenítve.

A BU-S első használata

a. Számolja ki, és állítsa be az előnyomást.
- Vegye le a védősapkát (H) és a szelepsapkát (I) (15. ábra).
- Mérje meg a nyomást.
- Ha nyomás túl nagy, eressze le a gázt a gázszelepen keresztül; ha a nyomás túl alacsony, töltse fel a tartályban lévő gázzal. Töltőgázként nitrogént kell használni (16. ábra).
- Tegye vissza a védősapkát (H) és a szelepsapkát (I) (17. ábra).

b. Számítsa ki a töltőnyomást.
c. Szerelje be a tartályt a rendszerbe.
d. Lassan töltse fel a rendszert, amíg az el nem éri a töltőnyomást. Feltöltés közben légtelenítse a rendszert. Kövesse a gyártó utasításait!
e. Ellenőrizze, hogy nincs-e szivárgás a tömítéseknél.
f. A tágulási tartály ekkor készen áll a használatra.

3. Karbantartás és javítás

Ajánlott a tágulási tartály évenkénti ellenőrzése jóváhagyással rendelkező személyzet által.

4. Szétszerelés

1. Várja meg, amíg a berendezés lehűl, majd nyomástalanítsa.
2. Távolítsa el a takarófedelet (H) és a dugót (I). (9, 18. ábra)
3. Nyomja be a belső szelepet (J), hogy nyomásmentesítse a tágulási tartályt. (10, 19. ábra)
4. Csavarja le a tágulási tartályt (A). (11, 20. ábra)

Vigyázat: egy teljes tágulási tartály nehéz lehet.
A víz a tágulási tartályban forró lehet.
A tágulási tartály ártalmatlanításakor tartsa be a helyi szabályozásokat.

CS Instalace a návod k obsluze

1. Obecné

Tato příručka je určena pro expanzní nádoby Logafix o objemu 12 až 80 litrů. Balení obsahuje expanzní nádobu (A) se štítkem (B) a instalační soupravu (C) (obr. 1, 12). Seznamte se s hodnotami uvedenými na štítku: maximální pracovní tlak, přednastavený tlak a maximální teplota na membráně. Expanzní nádoby Logafix jsou tlaková zařízení a vyhovují Směrnici pro tlaková zařízení 2014/68/EC. Prohlášení o shodě vám poskytne společnost Buderus.

Použití

Expanzní nádoby Logafix jsou určeny pro použití v uzavřených systémech ústředního vytápění a chlazení (BU-H a WP) a uzavřených topných zařízeních na solární energii (BU-S) (používají aditiva obsahující max. 50% glykolu). Výpočet objemu a přednastaveného tlaku najdete v dokumentaci Buderus.

Bezpečnost

Expanzní nádrž se dodává předplněná. Poškození může způsobit vážná zranění. Držák musí udržet hmotnost plné expanzní nádrže. Zabraňte přetlaku v instalaci. Nainstalujte bezpečnostní ventil. Nastavte otevírací tlak bezpečnostního ventilu na hodnotu, která se rovná nebo je nižší než maximální provozní tlak uvedený na štítku. Spojení mezi expanzní nádrží a bojlerem musí být vždy otevřené.

2. Instalace

Instalaci musí provést kvalifikovaná osoba. Dodržujte místní předpisy. Napusťte instalaci (nikdy přes bezpečnostní ventil) a zkontrolujte, zda nedochází k úniku.

Instalace

- Expanzní nádoby s objemem až 25 litrů se instalují zavěšením na vodní přípojky (E). (obr. 2, 13)
- Expanzní nádrže s objemem 35 až 80 litrů se instalují buď s vodní přípojkou (E) a směřují dolů, nebo stojí na podlaze. (obr. 3)

1. Pro připojení expanzní nádoby použijte plastovou pásku (G) (nepoužívejte konopí!) (obr. 4, 14). Vyberte těsnění, které je vhodné pro maximální teplotu a použitou tekutinu!
2. Přišroubujte expanzní nádobu na expanzní potrubí instalace.* Nainstalujte nádobu tak, aby v ní obsažená voda nemohla cirkulovat.

* BU-H a WP: Nádobu nainstalujte ve zpětném potrubí, co nejblíže ke kotli, na straně sání čerpadla.
* BU-S: Nádoba musí být instalována co nejblíže k čerpadlu na přetlakové straně. Ujistěte se, že do ní nevnikne pára.

První uvedení BU-H a WP do provozu

a. Otevřete odvzdušňovací body. (obr. 5, 6)
b. Pomalu naplňte instalaci, až je tlak výplně v expanzní nádobě o 0,2 bar vyšší než přednastavený tlak. Při plnění systém odvzdušňujte. (obr. 7)
c. Odvzdušněte trubku k expanzní nádobě. (obr. 7)
d. Uzavřete odvzdušňovací body. (obr. 8)
e. Ohřívejte systém půl dne co nejvíce a pravidelně odvzdušňujte.
f. Jakmile teplota vody klesne na 50 °C, doplňte instalaci o 0,5 bar výše než přednastavený tlak expanzní nádoby. Ujistěte se, že plnicí hadice je odvzdušněná.

První uvedení BU-S do provozu

a. Vypočítejte a nastavte přednastavený tlak.
- Odstraňte ochranný kryt (H) a krytku ventilu (I) (obr. 15).
- Změřte tlak.
- Pokud je tlak příliš vysoký, vypusťte plyn přes plynový ventil. Pokud je tlak příliš nízký, doplňte expanzní plyn. Jako expanzní plyn je nutno použít dusík (obr. 16).
- Vraťte ochranný kryt (H) a krytku ventilu (I) (obr. 17).

b. Vypočítejte plnicí tlak.
c. Nasaďte nádobu na instalaci.
d. Pomalu naplňte instalaci až do dosažení plnicího tlaku. Při plnění systém odvzdušňujte. Postupujte dle pokynů výrobce!
e. Zkontrolujte těsnění, zda těsní.
f. Nyní je expanzní nádoba připravena k použití.

3. Údržba a servis

Doporučuje se, aby byla expanzní nádrž každoročně zkontrolována kvalifikovanou osobou.

4. Demontáž

1. Nechte instalaci vychladnout a uvolněte tlak.
2. Odstraňte víčko (H) a zátku (I). (obr. 9, 18)
3. Zatlačte vnitřní ventil (J) dovnitř, aby se uvolnil tlak z expanzní nádrže. (obr. 10, 19)
4. Odšroubujte expanzní nádrž (A). (obr. 11, 20)

Výstraha: plná expanzní nádrž je těžká!
Voda v expanzní nádobě může být horká.
Při likvidaci expanzní nádoby dodržujte místní předpisy.

SK Návod na montáž a obsluhu

1. Všeobecne

Tento návod je určený pre expanzné nádrže Logafix s objemom 12 až 80 litrov. Balenie obsahuje jednu expanznú nádrž (A) so štítkom (B), a montážnu súpravu (C) (obr. č. 1, 12). Maximálny pracovný tlak, predbežný tlak a maximálnu teplotu si pozrite na štítku. Expanzné nádrže Logafix sú tlakové zariadenia a vyhovujú smernici pre tlakové zariadenia č. 2014/68/ES. Vyhlásenie o zhode možno získať od spoločnosti Buderus.

Použitie

Expanzné nádrže Logafix sú určené na použitie v uzatvorených sústavách ústredného kúrenia a v chladiacich systémoch (BU-H a WP) a v uzatvorených sústavách solárneho vykurovania (BU-S) (použité prísady sú na báze glykolu s maximálnym obsahom 50%). Výpočet objemu a predbežný tlak si pozrite v dokumentácii od spoločnosti Buderus.

Bezpečnosť

Tlaková nádrž už príde predtlakovaná. Poškodenie môže spôsobiť vážne poranenia. Držiak musí byť schopný zniesť váhu plnej expanznej nádrže. Zabráňte pretlakovaniu pri inštalácii. Namontujte bezpečnostný ventil. Počiatočný tlak bezpečnostného ventilu nastavte na hodnotu, ktorá je rovnaká alebo nižšia ako je maximálny pracovný tlak uvedený na štítku. Pripojenie medzi expanznou nádržou a bojlerom musí byť stále otvorené.

2. Montáž

Montáž môže byť vykonaná len oprávnenými pracovníkmi. Dodržujte miestne nariadenia a smernice. Prepláchnite inštaláciu (nikdy to nerobte cez bezpečnostný ventil) a skontrolujte inštaláciu či nepresakuje.

Montáž

- Expanzné nádrže s objemom do 25 litrov musia byť namontované v zavesenej polohe so vsuvkou pre vodovodné potrubie (E) smernom nadol. (obr. č. 2, 13)
- Expanzné nádrže s objemom od 35 do 80 litrov musia byť namontované buď so vsuvkou pre vodovodné potrubie (E) smernom nadol, alebo nastojato na podlahu. (obr. č . 3)

1. V mieste pripojenia k expanznej nádrži použite plastovú pásku (G) (nepoužívajte konope!) (obr. č. 4, 14). Použite tesnenie vhodné z hľadiska maximálnej teploty aj použitej kvapaliny!
2. K expanznej nádrži priskrutkujte expanzné potrubie systému.* Nádrž namontujte tak, aby voda v nej nemohla cirkulovať.

* BU-H a WP: Nádrž namontujte na spätné potrubie na sacej strane čerpadla podľa možností čo najbližšie ku kotlu.
* BU-S: Nádrž musí byť namontovaná podľa možností čo najbližšie k čerpadlu na výtlačnej strane. Uistite sa, že do nej nevnikne para.

Prvé použitie nádrží BU-H a WP

a. Otvorte odvzdušňovacie ventily. (obr. č. 5 a 6)
b. Systém pomaly napĺňajte, až kým tlak náplne v expanznej nádrži nebude o 0,2 barov vyšší než predbežný tlak. Počas plnenia systém odvzdušňujte. (obr. č. 7).
c. Odvzdušnite potrubie napojené do expanznej nádrže. (obr. č. 7)
d. Zatvorte odvzdušňovacie ventily. (obr. č. 8)
e. Systém zohrievajte podľa možnosti pol dňa a pravidelne ho odvzdušňujte.
f. Keď teplota vody klesla približne na 50 °C, systém doplňte o 0,5 baru viac ako predbežný tlak v expanznej nádrži. Plniaca hadica musí byť odvzdušnená.

Prvé použitie nádrže BU-S

a. Vypočítajte a nastavte predbežný tlak.
- Odstráňte ochranné viečko (H) a viečko ventilu (I) (obr. č. 15).
- Zmerajte tlak.
- V prípade, že tlak je veľmi vysoký, plyn vypustite cez plynový ventil; v prípade, že tlak je veľmi nízky, naplňte expanzným plynom. Ako plniaci plyn sa používa dusík (obr. č. 16).
- Znovu založte ochranné viečko (H) a viečko ventilu (I) (obr. č. 17).

b. Vypočítajte plniaci tlak.
c. Naplňte nádrž v systéme.
d. Systém pomaly napĺňajte, až kým nebude dosiahnutý plniaci tlak. Systém počas plnenia odvzdušňujte. Postupujte podľa pokynov od výrobcu!
e. Skontrolujte tesnenia, či nedochádza k únikom.
f. Expanzná nádrž je teraz pripravená na prevádzku.

3. Údržba a servis

Do poručujeme, aby ste expanznú nádrž nechali raz do roka skontrolovať oprávnenému personálu.

4. Demontáž

1. Systém nechajte vychladnúť a vypustite z neho tlak.
2. Odstráňte uzatváracie veko (H) a zátku (I) (obr. 9, 18).
3. Zatlačte vnútorný ventil (J) do drážky, aby ste vypustili tlak z expanznej nádrže. (obr. 10, 19)
4. Odskrutkujte expanznú nádrž (A). (obr. 11, 20)

Upozornenie: plan expanzná nádrž je ťažká!
Voda v expanznej nádobe môže byť horúca
Ak vlastníte expanznú nádrž, dodržujte miestne nariadeni

RO De instalare şi operare manuală

1. Informații generale

Acest manual corespunde vaselor de expansiune Logafix cu capacitatea între 12 și 80 de litri. Pachetul include vasul de expansiune(A) cu etichetă de identificare (B), și kitul de instalare (C) (fig. 1, 12). Pe eticheta de identificare găsiți presiunea max. de utilizare, preîncărcarea și temperatura max. pe diafragmă. Vasele de expansiune Logafix sunt echipamente sub presiune și se supun Directivei 2014/68/CE privind echipamentele sub presiune. Puteți obține declarația de conformitate de la Buderus.

Utilizare

Vasele de expansiune Logafix sunt destinate utilizării în sisteme centrale închise de încălzire și de răcire (BU-H și WP) și instalații închise de încălzire pe bază de energie solară (BU-S) (folosind aditivi pe bază de glicol în proporție de max. 50%). Consultați documentația Buderus pentru a calcula capacitatea și preîncărcarea.

Siguranță

Vasul de expansiune este deja preîncărcat. Defecțiunile pot duce la accidentări grave. Brățara trebuie să suporte greutatea vasului de expansiune plin. Preveniți acumularea presiunii excesive în instalație. Instalați o valvă de siguranță. Reglați presiunea de deschidere a valvei de siguranță la o valoare egală sau mai mică decât presiunea maximă de funcționare înscrisă pe etichetă. Racordul dintre vasul de expansiune și boiler trebuie să fie întotdeauna deschis.

2. Montare

Montarea se efectuează doar de personal autorizat.
Respectați reglementările și directivele locale.
Clătiți instalația înainte de montarea vasului (niciodată prin valva de siguranță) și verificați dacă există scurgeri la nivelul instalației.

Ajustare

- Vasele de expansiune cu o capacitate de până la 25 l se instalează suspendate față de niplul de apă (E). (fig. 2, 13)
- Vasele de expansiune cu capacitatea între 35 și 80 de litri se montează fie cu niplul de apă (E) în jos, fie pe podea. (fig. 3)

1. Aplicați bandă din plastic (G) pe racordul vasului de expansiune (nu folosiți cânepă!) (fig. 4, 14). Alegeți un sigiliu potrivit pentru temperatura și lichidul folosit!
2. Înșurubați vasul de expansiune în instalație.* Instalați vasul în așa fel încât apa din el să nu circule.

* BU-H și WP: Montați vasul pe linia de retur, cât mai aproape de boiler, pe partea de admisie a pompei.
* BU-S: Montați vasul cât mai aproape de pompă, pe partea de presiune. Asigurați-vă că este asigurat că vaporii nu pot intra în vas.

Prima utilizare Bu-H și WP

a. Deschideți punctele de evacuare. (fig. 5, 6)
b. Umpleți instalația încet până când presiunea de umplere din vasul de expansiune este cu 0,2 bari mai mare decât la preîncărcare. Evacuați sistemul în timpul umplerii. (fig. 7)
c. Evacuați conducta care duce spre vasul de expansiune. (fig. 7)
d. Închideți punctele de evacuare. (fig. 8)
e. Încălziți cât mai mult sistemul pe parcursul a jumătate de zi și evacuați-l regulat.
f. Când temperatura apei scade la aprox. 50 °C, reîncărcați instalația până la 0,5 bari peste preîncărcarea vasului de expansiune. Asigurați-vă că furtunul de umplere este evacuat.

Prima utilizare BU-S

a. Calculați și setați preîncărcarea.
- Îndepărtați capacul de protecție (H) și capacul valvei (I). (fig. 15)
- Măsurați presiunea.
- Dacă presiunea este prea ridicată, eliberați gazul cu ajutorul valvei de gaz; dacă presiunea este prea scăzută, completați cu gaz de expansiune. Folosiți nitrogen ca gaz de umplere. (fig. 16)
- Montați la loc capacul de protecție (H)și capacul valvei (I). (fig. 17)

b. Calculați presiunea de umplere.
c. Potriviți vasul în instalație.
d. Umpleți ușor instalația până când se atinge presiunea de umplere. Evacuați sistemul în timpul umplerii. Urmați instrucțiunile producătorului!
e. Verificați sigiliile, să nu existe scurgeri.
f. Vasul de expansiune este acum gata de utilizare.

3. Întreținere și service

Se recomandă verificarea anuală a vasului de expansiune de către personal autorizat.

4. Dezinstalare

1. Lăsați instalația să se răcească și evacuați presiunea.
2. Îndepărtați capacul de protecție (H) și dopul(I). (fig. 9, 18)
3. Apăsați valva interioară (J) pentru a elimina presiunea din vasul de expansiune. (fig. 10, 19)
4. Deșurubați vasul de expansiune (A). (fig. 11, 20)

Atenție: vasul de expansiune este greu, atunci când este plin!
Este posibil ca apa din vasul de expansiune să fie fierbinte.
Respectați reglementările locale, în cazul în care aruncați vasul de expansiune.

EL Οδηγίες εγκατάστασης και λειτουργίας

1. Γενικά

Το παρόν εγχειρίδιο είναι για δοχεία διαστολής Logafix με χωρητικότητα από 12 έως 80 λίτρα. Η συσκευασία περιλαμβάνει ένα δοχείο διαστολής (A) με ετικέτα (B), και ένα κιτ εγκατάστασης (C) (εικ. 1, 12). Ανατρέξτε στην ετικέτα για τη μέγιστη πίεση λειτουργίας, την αρχική πίεση και τη μέγιστη θερμοκρασία στο διάφραγμα. Τα δοχεία διαστολής Logafix αποτελούν εξοπλισμό υπό πίεση και συμμορφώνονται με την Οδηγία 2014/68/ΕΚ για Εξοπλισμό υπό πίεση. Μπορείτε να λάβετε μια δήλωση συμμόρφωσης από την Buderus.

Εφαρμογή

Τα δοχεία διαστολής Logafix προορίζονται για χρήση σε κλειστά συστήματα κεντρικής θέρμανσης και ψύξης (BU-H και WP) και κλειστές εγκαταστάσεις θέρμανσης με ηλιακή ενέργεια (BU-S) (με τη χρήση προσθετικών που βασίζονται στη γλυκόλη κατά 50% μεγ.). Ανατρέξτε στην τεκμηρίωση της Buderus για να υπολογίσετε τη χωρητικότητα και την αρχική πίεση.

Ασφάλεια

Το δοχείο διαστολής έρχεται ήδη υπό πίεση. Τυχόν ζημιά μπορεί να προκαλέσει σοβαρό τραυματισμό. Ο βραχίονας θα πρέπει να μπορεί να σηκώσει το βάρος ενός γεμάτου δοχείου διαστολής. Αποφεύγετε την υπερβολική πίεση στην εγκατάσταση. Εγκαταστήστε μια βαλβίδα ασφαλείας.
Ρυθμίστε την πίεση ανοίγματος της βαλβίδας ασφαλείας σε μια τιμή που είναι ίση ή χαμηλότερη με τη μέγιστη πίεση λειτουργίας που εμφανίζεται στην ετικέτα. Η σύνδεση μεταξύ του δοχείου διαστολής και του μπόιλερ πρέπει να είναι πάντα ανοικτή.

2. Εγκατάσταση

Η εγκατάσταση πρέπει να πραγματοποιηθεί μόνο από εξουσιοδοτημένα άτομα.
Τηρείτε τους τοπικούς κανονισμούς και οδηγίες.
Αδειάστε το νερό από την εγκατάσταση πριν την εγκατάσταση του δοχείου (ποτέ μέσω της βαλβίδας ασφαλείας) και επιθεωρήστε την εγκατάσταση ελέγχοντας για διαρροές.

Τοποθέτηση

- Τα δοχεία διαστολής με χωρητικότητα έως 25 l εγκαθίσταται κρεμασμένα από τη θηλή νερού (E). (εικ. 2, 13)
- Τα δοχεία διαστολής με χωρητικότητα μεταξύ 35 και 80 λίτρα εγκαθίστανται είτα με τη θηλή νερού (E) να κοιτάει προς τα κάτω είτε στο δάπεδο. (εικ. 3)

1. Τοποθετήστε πλαστική ταινία (G) (μη χρησιμοποιήσετε καννάβι!) στη σύνδεση του δοχείου διαστολής (εικ. 4, 14). Επιλέξτε λαστιχάκι που είναι κατάλληλο για τη μέγιστη θερμοκρασία και το υγρό που χρησιμοποιείται!
2. Βιδώστε το δοχείο διαστολής στην εγκατάσταση.* Εγκαταστήστε το δοχείο με τρόπο ώστε να μην μπορεί να κυκλοφορήσει το νερό που περιέχει.

* BU-H και WP: Εγκαταστήστε το δοχείο στη γραμμή επιστροφής, όσο το δυνατόν πιο κοντά στο μπόιλερ, στην πλευρά εισόδου της αντλίας.
* BU-S: Το δοχείο πρέπει να εγκατασταθεί όσο το δυνατόν πιο κοντά στην αντλία, στην πλευρά πίεσης. Βεβαιωθείτε ότι δεν μπορεί να εισέλθει ατμός στο δοχείο.

Χρησιμοποιήστε πρώτα το BU-H και WP

α. Ανοίξτε τα σημεία εξαέρωσης. (εικ. 5, 6)
β. Γεμίστε αργά την εγκατάσταση μέχρι η πίεση πλήρωσης στο δοχείο διαστολής να είναι 0,2 bar υψηλότερη από ότι η αρχική πίεση. Εξαερώστε το σύστημα κατά την πλήρωση. (εικ. 7)
γ. Εξαερώστε το σωλήνα που πηγαίνει στο δοχείο διαστολής. (εικ. 7)
δ. Κλείστε τα σημεία εξαέρωσης. (εικ. 8)
ε. Λειτουργήστε το σύστημα σε όσο το δυνατόν υψηλότερη θερμοκρασία για μισή ημέρα και κάνετε τακτικά εξαέρωση.
στ.Όταν η θερμοκρασία νερού έχει πέσει περίπου στους 50 °C, πληρώστε την εγκατάσταση σε 0,5 bar επάνω από την αρχική πίεση του δοχείου διαστολής. Βεβαιωθείτε πως έχει γίνει εξαέρωση του σωλήνα πλήρωσης.

Χρησιμοποιήστε πρώτα το BU-S

α. Κάντε τους υπολογισμούς και ορίστε την αρχική πίεση.
- Αφαιρέστε το προστατευτικό καπάκι (H) και το καπάκι της βαλβίδας (I). (εικ. 15)
- Μετρήστε την πίεση.
- Εάν η πίεση είναι πολύ υψηλή, επιτρέψτε την εκκένωση αερίου μέσω της βαλβίδας αερίου. Εάν η πίεση είναι πολύ χαμηλή, πληρώστε με αέριο διαστολής. Ως αέριο πλήρωσης θα πρέπει να χρησιμοποιηθεί το άζωτο. (εικ. 16)
- Επανατοποθετήστε το προστατευτικό καπάκι (H) και το καπάκι της βαλβίδας (I). (εικ. 17)

β. Υπολογίστε την πίεση πλήρωσης.
γ. Γεμίστε το δοχείο στην εγκατάσταση.
δ. Γεμίστε αργά την εγκατάσταση μέχρι να φτάσετε στην πίεση πλήρωσης. Εξαερώστε το σύστημα κατά την πλήρωση. Ακολουθείτε τις οδηγίες του κατασκευαστή!
ε. Ελέγξτε τις τσιμούχες για διαρροές.
στ. Το δοχείο διαστολής είναι τώρα έτοιμο για χρήση.

3. Συντήρηση και σέρβις

Συνιστάται ο ετήσιος έλεγχος του δοχείου διαστολής από εξουσιοδοτημένα άτομα.

4. Απεγκατάσταση

1. Αφήστε την εγκατάσταση να κρυώσει και απελευθερώστε την πίεσή της.
2. Αφαιρέστε το καπάκι του καλύμματος (H) και την τάπα (I). (εικ. 9, 18)
3. Σπρώξτε προς τα μέσα την εσωτερική βαλβίδα (J) για να αφαιρέσετε την πίεση του δοχείου διαστολής. (εικ. 10, 19)
4. Ξεβιδώστε το δοχείο διαστολής (A). (εικ. 11, 20)

Προσοχή: όταν το δοχείο διαστολής έχει γεμίσει, είναι βαρύ!
Το νερό στο δοχείο διαστολής ενδέχεται να είναι καυτό.
Τηρείτε τους τοπικούς κανονισμούς κατά την απόρριψη του δοχείου διαστολής.

SV Installations- och bruksanvisningar

1. Allmänt

Den här manualen gäller Logafix expansionskärl med en kapacitet mellan 12 och 80 liter. Paketet innehåller ett expansionskärl (A) med etikett (B), och ett installationskit (C) (fig. 1, 12). Se etiketten för max. arbetstryck, förtryck och max. temperatur för membranet. Logafix expansionskärl är tryckutrustning och överensstämmer med tryckutrustningsdirektivet 2014/68/EG. Det går att få en försäkran om överensstämmelse från Buderus.

Användningsområde

Logafix expansionskärl är avsedda att användas i slutna centralvärme- och kylsystem (BU-H och WP) och slutna solvärmeinstallationer (BU-S) (med användning av tillsatsmedel baserat på max. 50 % glykol). Se dokumentationen från Buderus för att beräkna kapaciteten och förtrycket.

Säkerhet

Expansionskärlet levereras med förtryck. Skador på enheten kan resultera i allvarliga personskador. Hållaren måste klara vikten av ett fullt expansionskärl. Förhindra övertryck i installationen. Installera en säkerhetsventil.
Ställ in säkerhetsventilens öppningstryck till ett värde som motsvarar eller är lägre än det maximala arbetstrycket som står på etiketten. Anslutningen mellan expansionskärlet och pannan måste alltid vara öppen.

2. Installation

Installationen får endast utföras av certifierad personal.
Följ lokala regler och föreskrifter.
Skölj ur installationen före du installerar kärlet (aldrig via säkerhetsventilen) och kontrollera installationen genom att undersöka om det finns några läckor.

Koppling

- Expansionskärl med en kapacitet på upp till 25 l installeras upphängda från vattennippeln (E). (fig. 2, 13)
- Expansionskärl med en kapacitet mellan 35 och 80 liter installeras antingen så att vattennippeln (E) pekar nedåt eller stående på golvet. (fig. 3)

1. Sätt på plasttejp (G) (använd inte hampa!) på expansionskärlets anslutning (fig. 4, 14). Välj en tätning som passar den maximala temperaturen och den använda vätskan!
2. Skruva fast expansionskärlet på installationen.* Installera kärlet så att vattnet i det inte kan cirkulera.

* BU-H och WP: Installera kärlet i returledningen så nära pannan som möjligt på pumpens inloppssida.
* BU-S: Kärlet måste vara installerat så nära pumpen som möjligt på trycksidan. Det skal sikres at damp ikke kan trænge ind i ekspansionsbeholderen.

Använd först BU-H och WP

a. Öppna luftningsställena. (fig. 5, 6)
b. Fyll långsamt installationen tills fyllningstrycket i expansionskärlet är 0,2 bar högre än förtrycket. Lufta ur systemet under påfyllningen. (fig. 7)
c. Lufta ur röret till expansionskärlet. (fig. 7)
d. Stäng luftningsställena. (fig. 8)
e. Värm upp systemet så mycket som möjligt under en halv dag och lufta ur regelbundet.
f. När vattentemperaturen har sjunkit till ca 50 °C ska du höja trycket till 0,5 bar över expansionskärlets förtryck. Se till att påfyllningsslangen är urluftad.

Använd först BU-S

a. Beräkna och ställ in förtrycket.
- Ta bort skyddslocket (H) och ventillocket (I). (fig. 15)
- Mät trycket.
- Om trycket är för högt ska du släppa ut gas genom gasventilen; om trycket är för lågt ska du fylla på expansionsgas. Kväve ska användas som fyllgas. (fig. 16)
- Byt ut skyddslocket (H) och ventillocket (I). (fig. 17)

b. Beräkna fyllningstrycket.
c. Passa in kärlet i installationen.
d. Fyll långsamt installationen tills fyllningstrycket har nåtts. Lufta ur systemet under påfyllningen. Följ tillverkarens angivelser!
e. Kontrollera om tätningarna läcker.
f. Nu är expansionskärlet redo att användas.

3. Underhåll och service

Rekommendationen är att expansionskärlet kontrolleras årligen av certifierad personal.

4. Avinstallation

1. Låt installationen svalna och släpp ut trycket från den.
2. Ta bort täckskyddet (H) och pluggen (I). (fig. 9, 18)
3. Tryck in den inre ventilen (J) för att släppa ut trycket från expansionskärlet. (fig. 10, 19)
4. Skruva loss expansionskärlet (A). (fig. 11, 20)

OBS: ett fullt expansionskärl är tungt!
Vattnet i expansionskärlet kan vara varmt.
Följ lokala föreskrifter när du bortskaffar expansionskärlet.

FI Asennus- ja käyttöohjeet

1. Yleistä

Tämä käyttöohje on tarkoitettu Logafix-paisunta-astioille, joiden kapasiteetti on 12–80 litraa. Pakkaukseen sisältyy paisunta-astia (A) tarroineen (B), ja asennussarja (C) (kuvat 1, 12). Katso tarrasta enimmäiskäyttöpaine, esitäyttö ja kalvon enimmäislämpötila. Logafix-paisunta-astiat ovat painelaitedirektiivin 2014/68/EY vaatimusten mukaisia. Vaatimustenmukaisuusvakuutus on saatavissa Buderukselta.

Käyttötarkoitus

Logafix-paisunta-astiat on tarkoitettu käytettäviksi suljetuissa keskuslämmitysjärjestelmissä ja jäähdytysjärjestelmissä (BU-H ja WP) sekä suljetuissa aurinkolämmitysjärjestelmissä (BU-S) (joissa käytetään enintään 50 % glykolipohjaista lisäainetta). Käytä Buderuksen asiakirjoja kapasiteetin ja esitäytön laskemiseen.

Turvallisuus

Paisunta-astia toimitetaan esitäytettynä. Astian vahingoittuminen saattaa johtaa vakaviin vammoihin. Kiinnikkeen tulee kestää täyden paisunta-astian painoa. Ennaltaehkäise laitteiston ylipaineistuminen. Asenna varoventtiili.
Aseta varoventtiilin avautumispaine arvoon, joka on enintään sama kuin tarrassa ilmoitettu enimmäiskäyttöpaine. Paisunta-astian ja kattilan välisen liitännän tulee olla aina avoinna.

2. Asentaminen

Asentamisen saa suorittaa vain valtuutettu henkilöstö.
Noudata paikallisia säädöksiä ja ohjeita.
Huuhtele laitteisto ennen paisunta-astian asentamista (ei koskaan varoventtiilin kautta) ja tarkista laitteisto vuotojen varalta.

Kiinnittäminen

- Paisunta-astiat, joiden kapasiteetti on enintään 25 l asennetaan ripustettuina vesinipasta (E). (kuvat 2, 13)
- Paisunta-astiat, joiden kapasiteetti on 35 ja 80 litran välillä, asennetaan joko vesinippa (E) alaspäin tai seisomaan lattialle. (kuva 3)

1. Käytä muovinauhaa (G) (älä käytä hamppua) paisunta-astian liittämiseen (kuvat 4, 14). Valitse enimmäislämpötilalle ja käytetylle nesteelle parhaiten sopiva tiiviste!
2. Ruuvaa paisunta-astia kiinni laitteistoon.* Asenna astia siten, että sen sisältämä vesi ei pääse kiertämään.

* BU-H ja WP: Asenna astia paluulinjaan, mahdollisimman lähelle kattilaa, pumpun ottopuolelle.
* BU-S: Astia tulee asentaa mahdollisimman lähelle pumppua painepuolelle. Varmista että paisunta-astiaan ei pääse höyryä.

BU-H- ja WP-järjestelmien ensimmäinen käyttökerta

a. Avaa ilmauspisteet. (kuvat 5, 6)
b. Täytä laitteisto hitaasti, kunnes paisunta-astian täyttöpaine on 0,2 bar korkeampi kuin esitäyttö. Ilmaa järjestelmää täytön aikana. (kuva 7)
c. Ilmaa paisunta-astiaan vievä putki. (kuva 7)
d. Sulje ilmauspisteet. (kuva 8)
e. Lämmitä järjestelmää mahdollisimman lämpimäksi puolen päivän ajan ja ilmaa säännöllisesti.
f. Kun veden lämpötila on pudonnut noin 50 °C:n tasolle, nosta laitteisto 0,5 bar yli paisunta-astian esitäytön. Varmista, että täyttöletku on ilmattu.

BU-S-järjestelmän ensimmäinen käyttökerta

a. Laske ja aseta esitäyttö.
- Poista suojakansi (H) ja venttiilin kansi (I). (kuva 15)
- Mittaa paine.
- Jos paine on liian korkea, päästä kaasua purkautumaan kaasuventtiilin kautta. Jos paine on liian matala, täytä paisuntakaasulla. Täyttökaasuna tulee käyttää typpeä. (kuva 16)
- Aseta suojakansi (H) ja venttiilin kansi (I) takaisin paikalleen. (kuva 17)

b. Laske täyttöpaine.
c. Sijoita astia laitteistoon.
d. Täytä laitteistoa hitaasti, kunnes täyttöpaine on saavutettu. Ilmaa järjestelmää täytön aikana. Noudata valmistajan ohjeita!
d. Tarkista tiivisteet vuotojen varalta.
f. Paisunta-astia on nyt valmiina käyttöön.

3. Huolto ja kunnossapito

Suosittelemme, että valtuutettu henkilökunta tarkistaa paisunta-astian vuosittain.

4. Asennuksen purkaminen

1. Anna asennuksen jäähtyä ja vapauta siitä paine.
2. Poista suojakansi (H) ja tulppa (I). (kuvat 9, 18)
3. Työnnä sisäventtiili (J) sisään tyhjentämään paine paisunta-astiasta. (kuvat 10, 19)
4. Ruuvaa paisunta-astia irti (A). (kuvat 11, 20)

Varoitus: täysi paisunta-astia on painava!
Paisunta-astiassa oleva vesi saattaa olla kuumaa.
Noudata paikallisia säädöksiä paisunta-astian hävittämisessä.

RU Инструкции по установке и эксплуатации

1. Общая инфор мация

Это руководство по эксплуатации расширительных мембранных баков Logafix объемом 12-80 литров. Комплект поставки включает расширительный бак (A) с наклейкой (B), и комплектом для монтажа (C) (рис. 1, 12). На наклейке указывается максимальное рабочее давление, давление в поставляемом баке и максимальная температура на мембране. В соответствии с директивой 2014/68/EU по оборудованию, работающему под давлением, расширительные баки Logafix относятся к устройствам, работающим под давлением. Декларацию соответствия можно получить в Buderus.

Применение

Расширительные баки Logafix предназначены для использования в закрытых системах центрального теплоснабжения и охлаждения (BU-H и WP) и закрытых системах теплоснабжения, работающих от солнечной энергии (BU-S) (с добавлением присадок с содержанием макс. 50% гликоля). Сведения о расчете производительности и предварительного давления можно получить в документации Buderus.

Безопасность

Расширительный бак поставляется с предварительной зарядкой. Повреждения могут стать причиной серьезных увечий. Кронштейн способен выдержать вес полного расширительного бака. Не допускайте чрезмерного давления при установке. Установите предохранительный клапан. Установите давление открытия предохранительного клапана на значение, равное максимальному рабочему давлению, указанному на ярлыке, или ниже. Соединения между расширительным баком и бойлером всегда должны быть открыты.

2. Установка

Установку должен производить только персонал, имеющий соответствующее разрешение. Соблюдайте местные правила и руководящие положения. Промойте установку (запрещено использовать предохранительный клапан) и проверьте установку на отсутствие утечек.

Монтаж

- Расширительные баки объемом 25 литров подключаются в навесном положении через ниппель (E). (рис. 2,13)
- Расширительные баки емкостью от 35 до 80 литров монтируются с применением направленного вниз ниппеля (E) либо на полу. (рис. 3)

1. В месте соединения расширительного бака наматывается пластиковая лента (G). Не используйте паклю! (рис. 4, 14). Уплотнение должно выбираться с учетом максимальной температуры и используемой жидкости!
2. Прикрутите расширительный бак к расширительной трубе системы.* Бак устанавливается таким образом, чтобы содержащаяся в нем вода не могла циркулировать.

* BU-H и WP: Бак устанавливается на обратной линии, как можно ближе к котлу, со стороны всасывания насоса.
* BU-S: Бак необходимо устанавливать как можно ближе к насосу со стороны нагнетания. Убедитесь, что бак установлен так, что пар не может попасть внутрь.

Первое использование BU-H и WP

a. Откройте точки стравливания. (рис. 5, 6)
b. Медленно заполняйте расширительный бак, пока давление в нем не превысит первичное давление на 0,2 бара. Стравливайте систему во время заполнения. (рис. 7)
c. Начните заполнять бак. (рис. 7)
d. Закройте точки стравливания. (рис. 8)
e. Максимально прогрейте систему в течение половины дня, регулярно стравливая давление.
f. Когда температура воды упадет ниже 50 °C, доведите давление в системе до 0,5 бар выше первичного давления в расширительном баке. Убедитесь, что наливного шланга спущен воздух.

Первое использование BU-S

a. Рассчитайте и установите предварительное давление.
- Снимите защитную пробку (H) и пробку клапана (I) (рис. 15).
- Измерьте давление.
- Если давление слишком высокое, спустите газ через газовый клапан; если давление слишком низкое, заполните бак расширительным газом. В качестве заполняющего газа используется азот (рис. 16).
- Установите обратно защитную пробку (H) и пробку клапана (I) (рис. 17).

b. Рассчитайте доливочное давление.
c. Установите бак в систему.
d. Медленно заполните систему до достижения доливочного давления. Стравливайте систему во время заполнения. Следуйте указаниям производителя!
e. Проверьте герметичность соединений.
f. Расширительный бак готов к эксплуатации.

3. Техобслуживание и уход

Рекомендуется ежегодная проверка расширительного бака персоналом, имеющим соответствующее разрешение.

4. Демонтаж

1. Сбросьте давление в системе.
2. Снимите крышку (H), извлеките заглушку (I). (рис. 9, 18)
3. Нажмите на внутренний клапан (J) по направлению внутрь для сброса давления в расширительном баке. (рис. 10, 19)
4. Отвинтите расширительный бак (A). (рис. 11, 20)

Осторожно! Полный бак тяжелый!
Вода в расширительной емкости может быть горячей.
Утилизируйте расширительную емкость в соответствии с местными правилами.

UA Інструкція по монтажу та експлуатації

1. Загальні відомості

Цей посібник призначено для розширювальних баків Logafix об'ємом від 12 до 80 літрів. У комплект входять розширювальний бак (A) з етикеткою (B), і монтажний комплект (C). Див. рис. 1, 12. На етикетці вказано попередній тиск, максимальний робочий, а також максимальна температура діафрагми. Розширювальні баки Logafix – це обладнання, що працює під тиском і відповідає Директиві 2014/68/ЄС про таке обладнання. Декларацію про відповідність можна отримати в постачальника (компанія Buderus).

Застосування

Розширювальні баки Logafix призначені для застосування в закритих системах центрального опалення й охолодження (BU-H і WP), а також у закритих системах опалення, що працюють від сонячної енергії (BU-S), з використанням домішок на основі гліколю (до 50% макс.). Для розрахування об'єму та попереднього тиску див. документацію Buderus.

Безпека

Розширювальний бак постачається попередньо зарядженим. Його пошкодження може призвести до серйозних травм. Кронштейн повинен витримувати вагу повного бака. Щоб не допустити надмірного тиску в змонтованому баку, установіть запобіжний клапан. і задайте для нього тиск відкриття, не більший за максимальний робочий тиск (указаний на етикетці). З'єднання між розширювальним баком і бойлером мають бути завжди відкриті.

2. Установлення

Установлювати бак мають право лише співробітники з відповідним дозволом. Дотримуйтеся місцевих норм і керівних положень. Перед монтажем бака промийте установку (для цього заборонено використовувати запобіжний клапан) і переконайтеся, що в ній немає витоків.

Монтаж

- Розширювальні баки об'ємом до 25 л підвішуються за водний патрубок (E). Див. рис. 2, 13.
- Розширювальні баки об'ємом від 35 л до 80 л установлюються на підлогу або так, щоб водний патрубок (E) спрямовувався вниз. Див. рис. 3.

1. Оберніть пластиковою стрічкою (G) місце з'єднання розширювального бака (не використовуйте мотузку). Див. рис. 4, 14. Вибирайте ущільнювач, придатний для застосування в умовах максимальних температур і для рідин, що використовуються.
2. За допомогою гвинтів прикріпіть розширювальний бак до розширювальної труби установки.* Вода в установленому баку не має циркулювати.

* BU-H і WP: установлюйте бак у зворотній лінії якомога ближче до бойлера на стороні впуску насоса.
* BU-S: установлюйте бак якомога ближче до насоса на стороні нагнітання. Переконайтесь у тому, що у посудину не може потрапити пара.

BU-H і WP: перше використання

А. Відкрийте точки відбору. Див. рис. 5, 6.
Б. Повільно заповнюйте установку, доки тиск заправлення в розширювальному баку не перевищить попередній тиск на 0,2 бара. Протягом цього часу регулярно скидайте тиск у системі. Див. рис. 7.
В. Направте потік у трубі в розширювальний бак. Див. рис. 7.
Г. Закрийте точки відбору. Див. рис. 8.
Ґ. Протягом 12 годин максимально прогрівайте систему, регулярно скидаючи тиск.
Д. Коли вода охолоне приблизно до 50 °C, дозаправте установку, щоб тиск у ній перевищив попередній тиск розширювального бака на 0,5 бара. Обов'язково скидайте тиск у заправному шлангу.

BU-S: перше використання

А. Розрахуйте та встановіть значення попереднього тиску.
- Зніміть захисний ковпачок (H) і ковпачок клапана (I). Див. рис. 15.
- Виміряйте тиск.
- Якщо тиск зависокий, випустіть газ через газовий клапан, а якщо занизький – заповніть бак розширювальним газом. Як робочий газ слід використовувати азот. Див. рис. 16.
- Замініть захисний ковпачок (H) і ковпачок клапана (I). Див. рис. 17.

Б. Розрахуйте тиск заправлення.
В. Закріпіть бак на установці.
Г. Повільно заповнюйте установку, доки не буде досягнуто значення тиску заправлення. Протягом цього часу регулярно скидайте тиск у системі. Обов'язково дотримуйтесь інструкцій виробника.
Ґ. Перевірте, чи не протікають ущільнювачі.
Д. Розширювальний бак готовий до використання.

3. Технічне обслуговування й ремонт

Рекомендовано, щоб співробітники з відповідним дозволом щорічно виконували перевірку розширювального бака.

4. Демонтаж

1. Дочекайтеся, поки установка охолоне, і скиньте тиск.
2. Зніміть кришку (H) і вийміть заглушку (I). Див. рис. 9, 18.
3. Натисніть внутрішній клапан (J) усередину, щоб скинути тиск у розширювальному баку. Див. рис. 10, 19.
4. Відкрутіть гвинти, якими кріпиться розширювальний бак (A). Див. рис. 11, 20.

Обережно: повний розширювальний бак важкий!
Вода в баку може бути гарячою.
Утилізуйте розширювальний бак відповідно до місцевих норм.

TR Kurulum ve işletme talimatları

1. Genel

Bu kılavuz 12 ile 80 litre arasında kapasiteye sahip Logafix genleşme kaplarına yöneliktir. Ambalaj içerisinde etiketli (B) bir genleşme kabı (A), ve bir kurulum kiti (C) yer almaktadır (şek. 1, 12). Maks. çalışma basıncı, ön dolum ve maks. sıcaklık için diyafram üzerindeki etikete bakın. Logafix genleşme kapları basınçlı ekipmanlardır ve Basınçlı Ekipmanlar Direktifi 2014/68/EC'ye uygundur. Uygunluk beyanı Buderus'tan temin edilebilir.

Uygulama

Logafix genleşme kapları, kapalı merkezi ısıtma ve soğutma sistemlerinde (BU-H ve WP) ve (maks. %50 glikole kadar içeriğe göre katkı maddeleri kullanılarak) kapalı güneş enerjisi ile ısıtma kurulumlarında (BU-S) kullanılmak üzere tasarlanmıştır. Kapasiteyi ve ön dolumu hesaplamak için Buderus belgelerine bakın.

Güvenlik

Genleşme kapları önceden doldurulmuş hâlde gelir. Hasar görmesi ciddi yaralanmalara neden olabilir. Braket, dolu bir genleşme kabının ağırlını taşıyabilmelidir. Kurulumda aşırı basıncı önleyin. Bir emniyet vanası takın.
Emniyet vanasının açılma basıncını etiket üzerinde gösterilen maksimum çalışma basıncına eşit veya daha düşük bir değere ayarlayın. Genleşme kabı ve kazan arasındaki bağlantı her zaman açık olmalıdır.

2. Kurulum

Kurulum, sadece onaylı personel tarafından gerçekleştirilmelidir.
Yerel yönetmeliklere ve esaslara uyun.
Kabı monte etmeden önce kurulumu yıkayın (asla emniyet vanasını kullanarak yıkamayın) ve kaçak olup olmadığını inceleyerek kurulumu kontrol edin.

Bağlama

- Maksimum 25 l kapasiteye sahip genleşme kapları, su nipelinden (E) asılı şekilde monte edilir. (şek. 2, 13)
- 35 ve 80 litre arasında kapasiteye sahip genleşme kapları su nipeli (E) aşağı bakacak şekilde ya da zeminde ayakta duracak şekilde monte edilir. (şek. 3)

1. Plastik bandı (G) (kenevir ip kullanmayın!) genleşme kabının bağlantısına uygulayın (şek 4, 14). Maksimum sıcaklığa ve kullanılan akışkana uygun bir sızdırmazlık elemanı kullanın!
2. Genleşme kabını kuruluma vidalayın.* Kabı, içerisindeki su devridaim yapmayacak şekilde monte edin.

* BU-H ve WP: Kabı dönüş borusuna, kazana mümkün olduğunca yakın olacak şekilde, pompanın giriş tarafına monte edin.
* BU-S: Kap, basınç tarafında pompaya mümkün olduğunca yakın olacak şekilde monte edilmelidir. Tankın içine buhar girmemesine dikkat ediniz.

Önce BU-H ve WP'yi kullanın

a. Hava boşaltma deliklerini açın. (şek. 5, 6)
b. Genleşme kabındaki dolum basıncı, ön dolumdan 0,2 bar daha yüksek olana kadar kurulumu yavaşça doldurun. Dolum sırasında sistemdeki havayı boşaltın. (şek. 7)
c. Genleşme kabına bağlanan borudaki havayı boşaltın. (şek. 7)
d. Hava boşaltma deliklerini kapatın. (şek. 8)
e. Sistemi yarım gün boyunca olabildiğince yüksek dereceye kadar ısıtın ve düzenli olarak havasını boşaltın.
f. Su sıcaklığı yaklaşık olarak 50°C'ye düştüğünde kurulumu, genleşme kabının ön dolumundan 0,5 bar yüksek olacak şekilde doldurun. Doldurma hortumunun havasının boşaltıldığından emin olun.

Önce BU-S'yi kullanın

a. Ön dolumu hesaplayıp ayarlayın.
- Koruma başlığını (H) ve vana başlığını (I) çıkartın. (şek. 15)
- Basıncı ölçün.
- Basınç çok yüksekse, gaz vanası vasıtasıyla gazı tahliye edin; basınç çok düşükse genleşme gazı ile doldurun. Doldurma gazı olarak nitrojen kullanılmalıdır. (şek. 16)
- Koruma başlığını (H) ve vana başlığını (I) değiştirin. (şek. 17)

b. Doldurma basıncını hesaplayın.
c. Kabı kuruluma bağlayın.
d. Doldurma basıncına ulaşılana kadar kurulumu yavaşça doldurun. Dolum sırasında sistemdeki havayı boşaltın. Üreticinin talimatlarına uyun!
e. Sızdırmazlık elemanlarını kaçaklara karşı kontrol edin.
f. Genleşme kabı şimdi kullanıma hazırdır.

3. Bakım ve servis

Genleşme kabının her yıl onaylı personel tarafından kontrol edilesi önerilir.

4. Söküm

1. Kurulumun soğumasını bekleyin ve basıncı tahliye edin.
2. Kapatma başlığını (H) ve tapayı (I) çıkartın. (şek. 9, 18)
3. Genleşme kabındaki basıncı tahliye etmek için iç vanayı (J) itin. (şek. 10, 19)
4. Genleşme kabını (A) sökün. (şek. 11, 20)

Dikkat: dolu bir genleşme kabı ağırdır!
Genleşme kabındaki su sıcak olabilir.
Genleşme kabını bertaraf ederken yerel yönetmeliklere uyun.

BG Инструкции за монтаж и работа

1. Общи сведения

Това ръководство е за разширителни съдове Logafix с обем от 12 до 80 литра. Комплектът включва разширителен съд (A) с етикет (B), и монтажен комплект (C) (фиг. 1, 12). Вижте на етикета максималното работно налягане, предварителното нагнетяване и макс. температура на диафрагмата. Разширителните съдове Logafix са работещо под налягане оборудване и отговарят на изискванията на Директива 2014/68/EO за съоръжения под налягане. Може да бъде получена декларация за съответствие от Buderus.

Приложение

Разширителните съдове Logafix са предназначени за използване в затворени системи за централно отопление и охлаждане (BU-H и WP) и в затворени соларни отоплителни инсталации (BU-S) (в които се използват добавки на базата на до макс. 50% гликол). Вижте документацията на Buderus, за да изчислите обема и предварителното нагнетяване.

Безопасност

Разширителният съд се получава предварително нагнетен. Неговото повреждане може да доведе до тежки наранявания. Скобата трябва да може да издържа теглото на пълен разширителен съд. Не допускайте свръхналягане в инсталацията. Монтирайте предпазен клапан.
Настройте стойността на налягането на отваряне на предпазния клапан на стойност, която е равна или е по-малка от показаното на етикета максимално работно налягане. Връзката между разширителния съд и котела трябва да бъде винаги отворена.

2. Монтаж

Монтажът трябва да се извършва само от одобрен персонал.
Съблюдавайте местните разпоредби и правила.
Преди да монтирате съда, промийте инсталацията (никога през предпазния клапан) и проверете инсталацията за течове.

Поставяне

- Разширителните съдове с обем до 25 l се монтират окачени към нипела за вода (E). (фиг. 2, 13)
- Разширителните съдове с обем между 35 и 80 литра се монтират с насочен надолу нипел за вода (E) или се поставят върху пода. (Фиг. 3)

1. Използвайте пластмасова тръба (G) (не използвайте кълчища!) за свързване на разширителния съд (фиг. 4, 14). Изберете уплътнение, което е подходящо за максималната температура и за използваната течност!
2. Завинтете разширителния съд към инсталацията.* Монтирайте съда по такъв начин, че съдържащата се в него вода да не може да циркулира.

* BU-H и WP: Монтирайте съда и обратната линия възможно най-близо до котела от засмукващата страна на помпата.
* BU-S: Съдът трябва да се монтира колкото може по-близо до помпата откъм страната на нагнетяване. Уверете се, че е гарантирано, че никаква пара не може да навлезе в съда.

Първоначално използване на BU-H и WP

a. Отворете точките за обезвъздушаване. (фиг. 5, 6)
b. Пълнете инсталацията бавно, докато налягането на пълнене в разширителния съд стане с 0,2 bar по-високо от това на предварителното нагнетяване. Обезвъздушавайте системата по време на пълненето. (фиг. 7)
c. Обезвъздушете тръбата до разширителния съд. (фиг. 7)
d. Затворете точките за обезвъздушаване. (фиг. 8)
e. Затоплете системата до максималната възможна степен в продължение на половин ден и я обезвъздушавайте редовно.
f. Когато температурата на водата спадне до около 50°C, допълвайте инсталацията, докато налягането в системата не стане 0,5 bar над налягането на предварителното нагнетяване на разширителния съд. Уверете се, че в маркуча за пълнене няма въздух

Първоначално използване на BU-S

a. Изчислете и настройте предварителното нагнетяване.
- Махнете защитната капачка (H) и капачката на клапана (I). (фиг. 15)
- Измерете налягането.
- Ако налягането е прекалено високо, изпуснете газ през газовия клапан; ако налягането е прекалено ниско, напълнете разширяващ се газ. Газът за пълнене трябва да бъде азот. (фиг. 16)
- Поставете защитната капачка (H) и капачката на клапана (I). (фиг. 17)

b. Изчислете налягането на пълнене.
c. Монтирайте съда в инсталацията.
d. Напълнете бавно инсталацията, докато се достигне налягането на пълнене. Обезвъздушавайте системата по време на пълненето. Следвайте указанията на производителя!
e. Проверете уплътненията за течове.
f. Сега разширителният съд е готов за употреба.

3. Техническо и сервизно обслужване

Препоръчва се разширителният съд да се проверява ежегодно от одобрен персонал.

4. Демонтаж

1. Оставете инсталацията да се охлади и изпуснете налягането от нея.
2. Демонтирайте покриващата капачка (H) и пробката (I). (фиг. 9, 18)
3. Натиснете вътрешния клапан (J), за да изпуснете налягането от разширителния съд. (фиг. 10, 19)
4. Развийте разширителния съд (A). (фиг. 11, 20)

Внимание: пълният разширителен съд е тежък!
Водата в разширителния съд може да е гореща.
Съблюдавайте местните разпоредби, когато изхвърляте разширителния съд като отпадък.

SR Uputstva za ugradnju i rad

1. Opšte

Ovaj priručnik je za Logafix ekspanzione posude sa kapacitetom od 12 do 80 litara. Pakovanje sadrži ekspanzionu posudu (A) sa nalepnicom (B), i kompletom za ugradnju (C) (slika 1, 12). Pogledajte nalepnicu za maks. radni pritisak, pretpunjenje i maks. temperaturu na membrani. Logafix ekspanzione posude su oprema pod pritiskom i u skladu su sa Direktivom za opremu pod pritiskom 2014/68/EC. Izjavu o usaglašenosti je moguće dobiti od kompanije Buderus.

Primena

Logafix ekspanzione posude su namenjene za upotrebnu u zatvorenim sistemima za centralno grejanje i hlađenje (BU-H i WP) i zatvorenim instalacijama za grejanje na solarnu energiju (BU-S) (koje koriste aditive na bazi do najviše 50% glikola). Pogledajte dokumentaciju kompanije Buderus da biste izračunali kapacitet i pretpunjenje.

Bezbednost

Ekspanziona posuda se isporučuje prethodno napunjena. Oštećenje može da dovede do ozbiljnih telesnih povreda. Nosač mora da bude u stanju da nosi težinu pune ekspanzione posude. Sprečite prekomerni pritisak u instalaciji. Ugradite sigurnosni ventil. Podesite pritisak otvaranja sigurnosnog ventila na vrednost koja je ista kao ili manja od maksimalnog radnog pritiska prikazanog na nalepnici. Veza između ekspanzione posude i kotla mora uvek biti otvorena.

2. Ugradnja

Ugradnju mora da obavi isključivo odobreno osoblje.
Pridržavajte se lokalnih propisa i smernica.
Isperite instalaciju pre ugradnje posude (nikada preko sigurnosnog ventila) i proverite ima li curenja na instalaciji.

Postavljanje

- Ekspanzione posude kapaciteta do 25 l se ugrađuju da vise sa cevnog priključka za vodu (E). (slika 2, 13)
- Ekspanzione posude kapaciteta između 35 i 80 litara se ugrađuju ili tako da cevni priključak za vodu (E) bude usmeren nadole ili da stoji na podu. (slika 3)

1. Stavite plastičnu traku (G) (nemojte koristiti kudelju!) na priključak ekspanzione posude (slika 4, 14). Odaberite zaptivku koja je podesna za maksimalnu temperaturu i tečnost koja se koristi!
2. Zavrnite ekspanzionu posudu na instalaciju.* Ugradite posudu tako da voda u njoj ne može da cirkuliše.

* BU-H i WP: Ugradite posudu u povratni vod, što je moguće bliže kotlu, sa ulazne strane pumpe.
* BU-S: Posude se moraju ugraditi što je moguće bliže pumpi sa strane pod pritiskom. Obavezno proverite da nikakva para ne može da uđe u posudu.

Prvo korišćenje posuda BU-H i WP

a. Otvorite ispusna mesta. (slika 5, 6)
b. Polako punite instalaciju dok pritisak punjenja u ekspanzionoj posudi ne bude za 0,2 bara veći od pretpunjenja. Ispuštajte vazduh iz sistema tokom punjenja. (slika 7)
c. Ispustite vazduh iz cevi do ekspanzione posude. (slika 7)
d. Zatvorite ispusna mesta. (slika 8)
e. Grejte sistem što je moguće više za pola dana i redovno ispuštajte vazduh.
f. Kada temperatura vode padne na oko 50 °C, dopunite instalaciju na 0,5 bara iznad pretpunjenja ekspanzione posude. Postarajte se da vazduh iz creva za punjenje bude ispušten.

Prvo korišćenje uređaja BU-S

a. Izračunajte i podesite pretpunjenje.
- Uklonite zaštitni poklopac (H) i poklopac ventila (I). (slika 15)
- Izmerite pritisak.
- Ukoliko je pritisak previsok, omogućite ispuštanje gasa kroz gasni ventil; ako je pritisak prenizak, napunite ekspanzionim gasom. Nitrogen se mora koristiti kao gas za punjenje. (slika 16)
- Zameniti zaštitni poklopac (H) i poklopac ventila (I). (slika 17)

b. Izračunajte pritisak punjenja.
c. Postavite posudu na instalaciju.
d. Polako punite instalaciju dok se ne dostigne pritisak punjenja. Ispuštajte vazduh iz sistema tokom punjenja. Pridržavajte se uputstava proizvođača!
e. Proverite ima li curenja na zaptivkama.
f. Ekspanziona posuda je sada spremna za upotrebu.

3. Održavanje i servis

Preporučuje se da ekspanzionu posudu svake godine proverava odobreno osoblje.

4. Deinstalacija

1. Sačekajte da se instalacija ohladi i ispustite pritisak iz nje.
2. Uklonite poklopac (H) i čep (I). (slika 9, 18)
3. Gurnite unutrašnji ventil (J) unutra kako biste ispustili pritisak iz ekspanzione posude. (slika 10, 19)
4. Odvrnite ekspanzionu posudu (A). (slika 11, 20)

Oprez: puna ekspanziona posuda je teška!
Voda u ekspanzionoj posudi može biti vrela.
Pridržavajte se lokalnih propisa prilikom odlaganja ekspanzione posude.

NO Installasjons- og driftsinstruksjoner

1. Generelt

Denne brukerhåndboken er for Logafix' ekspansjonskar med kapasitet fra 12 til 80 liter. Pakken inneholder ekspansjonskar (A) med etikett (B), og installasjons-sett (C) (fig. 1, 12). Se etiketten for maks. arbeidstrykk, forladning og maks. temperatur på membranen. Logafix' ekspansjonskar er trykkutstyr og i samsvar med direktivet om trykkutstyr 2014/68/EC. En konformitetserklæring kan hentes fra Buderus.

Bruk

Logafix' ekspansjonskar er beregnet for bruk i lukkede sentralfyringssystemer og kjølesystemer (BU-H og WP) og lukkede oppvarmingsinstallasjoner med solenergi (SAG) (ved hjelp av tilsetningsstoffer basert på maks. 50 % glykol). Se Buderus-dokumentasjonen for å beregne kapasitet og forladning.

Sikkerhet

Ekspansjonskaret leveres forladet. Skade kan føre til alvorlige skader. Konsollen må tåle vekten til et fullt ekspansjonskar. Forhindre overtrykk under installasjonen. Installer en sikkerhetsventil.
Sett åpningen til sikkerhetsventilen til en verdi som er lik eller lavere enn maks arbeidstrykk som vises på etiketten. Koblingen mellom ekspansjonskaret og kjelen må alltid være åpen.

2. Installasjon

Installasjonen må bare utføres av godkjent personell.
Følg lokale regler og retningslinjer.
Skyll installasjonen før karet installeres (aldri via sikkerhetsventilen) og kontroller at det ikke er lekkasjer på installasjonen.

Tilpassing

- Ekspansjonskar med kapasitet opp til 25 l er installert suspendert fra vanntuten (E). (fig. 2, 13)
- Ekspansjonskar med en kapasitet mellom 35 og 80 liter er installert enten med vanntuten (E) pekende nedover eller stående på gulvet. (fig. 3)

1. Sett plastikktape (G) (ikke bruk hemp!) på tilkoblingen av ekspansjonskaret (fig 4, 14). Velg en forsegling som er egnet for maks temperatur og væsken som er brukt!
2. Skru ekspansjonskaret fast på installasjonen.* Installer karet så vannet ikke kan sirkulere.

BU-H og WP: Installer karet på returlinjen, så tett til kjelen som mulig, på inntaket til pumpen.
*BU-S: Karet må installeres så tett til pumpen som mulig på trykksiden. Kontroller at det er sikret at det ikke kommer damp inn i ekspansjonsbeholderen.

Bruk BU-H og WP først

a. Åpne lufteventilene. (fig. 5, 6)
b. Fyll installasjonen sakte til fylltrykket i ekspansjonskaret er 0,2 bar høyere enn forladningen. Luft systemet under fylling. (fig. 7)
c. Luft røret til ekspansjonskaret. (fig. 7)
d. Lukk lufteventilene. (fig. 8)
e. Varm opp systemet så mye som mulig i en halv dag og luft regelmessig.
f. Når vanntemperaturen har falt til ca. 50 °C, topp opp installasjonen til 0,5 bar over forladningen på ekspansjonskaret. Kontroller at fylleslangen er luftet ut.

Bruk BU-S først

a. Kalkuler og sett forladning.
- Fjern beskyttelsesdeksel (H) og ventildeksel (I). (fig. 15)
- Mål trykket.
- Hvis trykket er for høyt, slipp ut litt gass gjennom gassventilen; hvis trykket er for lavt, fyll på ekspansjonsgass. Nitrogengass må brukes som fyllgass. (fig. 16)
- Bytt ut beskyttelsesdeksel (H) og ventildeksel (I). (fig. 17)

b. Beregn fylltrykk.
c.Tilpass karet til installasjonen.
d. Fyll installasjonen forsiktig til fylltrykk er oppnådd. Luft systemet under fylling. Følg instruksene fra produsenten!
e. Kontroller at det ikke er lekkasjer på forseglingen.
f. Ekspansjonskaret er nå klart til bruk.

3. Vedlikehold og service

Det anbefales at ekspansjonskaret kontrolleres årlig av godkjent personell.

4. Avinstallering

1. La installasjonen kjøles ned og løs trykket fra den.
2. Fjern dekselhette (H) og støpsel (I). (fig. 9, 18)
3. Press den indre ventilen (J) inn for å lette trykket fra ekspansjonskaret. (fig. 10, 19)
4. Skru ut ekspansjonskaret (A). (fig. 11, 20)

Forsiktig: et fullt ekspansjonskar er veldig tungt!
Vannet i ekspansjonskaret kan være veldig varmt.
Forsikre at du følger lokale retningslinjer i forhold til avhending av ekspansjonskaret.

Bosch Thermotechnik GmbH
Sophienstrasse 30-32
35576 Wetzlar, Germany
www.bosch-homecomfortgroup.com

6720819978 Buderus Logafix BU-H/BU-S/MAG-WP Ver. 2023/06