RXP50N9
RXP60N9
RXP71N9

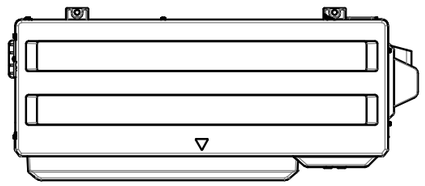

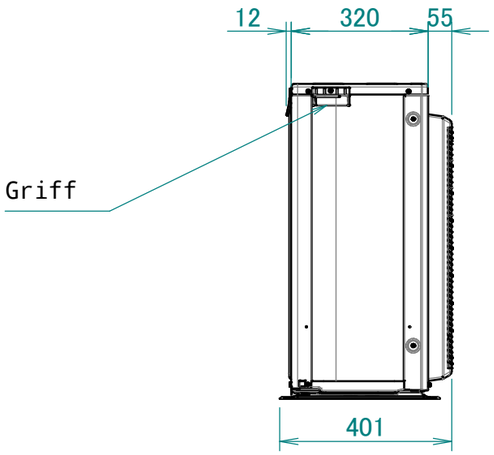

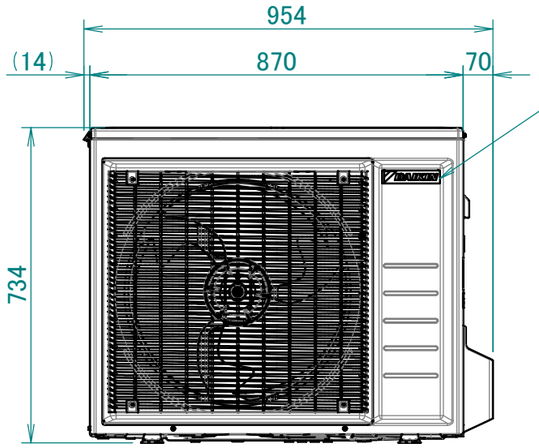

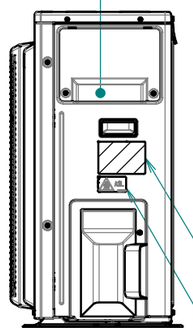

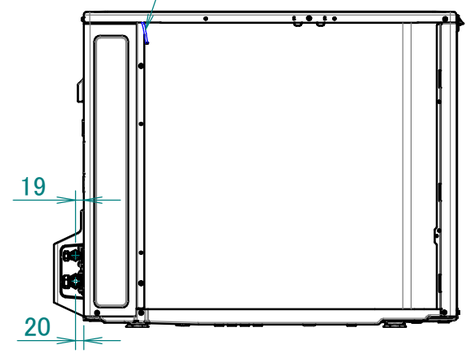

Etikett mit Markenname

Verkabelungsöffnungsbereich

Temperaturfühler für Außenluft

Aufkleber des Herstellers

Produkthaftungsschild

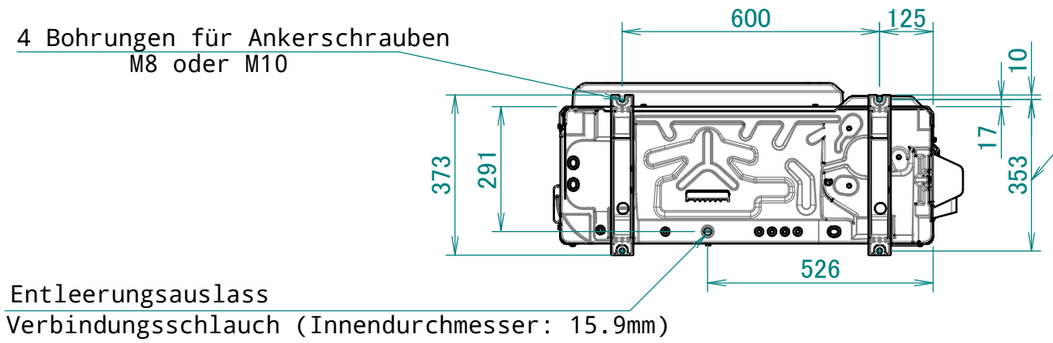

4 Bohrungen für Ankerschrauben
M8 oder M10

Abstand der Bohrungen für Fundamentschrauben

Entleerungsauslass
Verbindungsschlauch (Innendurchmesser: 15.9mm)

Mindestabstand für Luftdurchgang
Wandhöhe an Luftauslassseite < 1200 mm

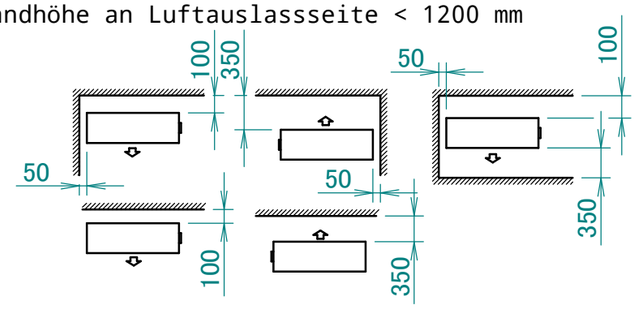

Beim Entfernen der Abdeckung des Absperrventils.

Anschlussleiste mit Erdungsklemme

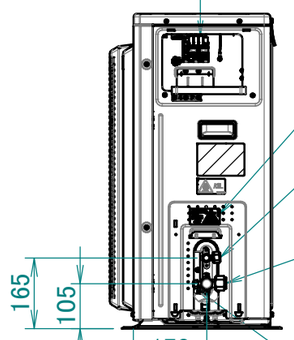

Warnschild

Absperrventil der Flüssigkeitsleitung
6.4 CuT

Gasleitungs-Absperrventil
12.7 CuT

Wartungsanschluss

3D151926